EPH-650 LCD / EPH-750 LCD / EPH-1200 LCD / EPH-1800 LCD

LEGENDE SYMBOLFORKLAR-INGER | **LEYENDA LÉGENDE SYMBOLIEN SELITYS** | **LEGEND LEGENDA LEGENDE** | **LEGENDA LEGENDA SYMBOLFÖRKLAR-** | **INGAR LEGENDA İŞARETLER**

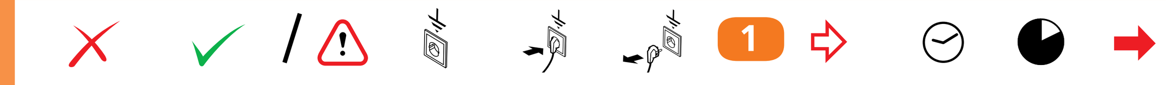

Nicht zulässig / Falsch	Zulässig / Richtig	Oder	Vorsicht	Geerdete Steckdose	Hineinstecken	Herausziehen	Schritt	Ergebnis der Tätigkeit	Zeiteinstellung	Zeitraum	Gehe zu
Ikke tilladt/forkert	Tilladt/korrekt	eller	Forsigtig!	Jordet stikkontakt	Tilslut	Frakobl	Trin	Resultat af handlingen	Timer	Tidsrum	Gå til
No permitido/Incorrecto	Permitido/Correcto	O	Precaución	Toma a tierra	Enchufar	Desenchufar	Paso	Resultado de la acción	Temporizador	Período de tiempo	Ir a
Non autorisé/Incorrect	Autorisé /Correct	Ou	Prudence	Prise de terre	Brancher	Débrancher	Étape	Résultat action	Minuterie	Période de temps	Vers
Ei sallittu / väärin	Sallittu/oikein	Tai	Varoitus	Maadoitettu pistorasia	Kytke verkkopistoke pistorasiaan	Irrota verkkopistoke pistorasiasta	Vaihe	Toiminnon tulos	Ajastin	Aikajakso	Siirry
Not allowed/Wrong	Allowed/Okay	Or	Caution	Earthed connection	Plug in	Unplug	Step	Action result	Timer	Time span	Go to
Non ammesso	Ammesso	O	Cautela	Messa a terra	Inserisci	Stacca	Fase	Esito	Impostazione timer	Periodo di tempo	Vai a
Ikke tillatt / feil	Tillatt/OK	Eller	Advarsel	Jord stikkontakt	Plugg inn	Plugg ut	Trinn	Handlingsresultat	Tidsur	Tidsrom	Gå til
Niet toegestaan/Verkeerd	Toegestaan/Goed	Of	Voorzichtig	Geaard stopcontact	Steek erin	Haal eruit	Stap	Resultaat van actie	Tijdinstelling	Tijdsperiode	Ga naar
Não permitido/Errado	Permitido/Okay	Ou	Cuidado	Ligação à terra	Ligue	Desligue	Passo	Resultado da ação	Temporizador	Tempo decorrido	Ir para
Zabronione/ niewłaściwe	Dozwolone / właściwe	Lub	Ostrożnie	Zasilającej przewodem uziemiającym	włożyć	wyjąć	krok	Wynik działania	Czasomierz (timer)	Okres czasu	Iść do
Ej tillåtet/Fel	Tillåtet/OK	Eller	Försiktighet	Jordad anslutning	Anslut	Koppla från	Steg	Resultat av åtgärd	Timer	Tidsperiod	Gå till
Ni dovoljeno/Napačno	Dovoljeno/ Pravilno	Ali	Pozor	Ozemljena vtičnica	Vtaknite vtikač	Izvlecite vtikač	Korak	Rezultat dejanja	Časovnik	Časovni razpon	Pojdi na

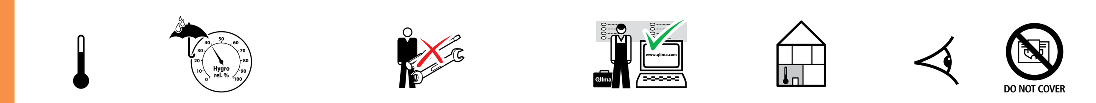

Temperaturanzeige	Maximaler Feuchtigkeitsgehalt	Reparatur nur durch anerkannte Firma	Kundendienstfirma anrufen	Raumtemperatur	Kontrollieren Sie	Nicht abdecken
Temperaturangivelse	Max. fugtighedsprocent	Må kun repareres af en fagmand	Kontakt serviceafdelingen	Stuetemperatur	Kontroller	Må ikke tildækkes
Indicación de temperatura	Porcentaje máximo de humedad	Reparación profesional exclusivamente	Contactar departamento de servicio	Temperatura ambiental	Controlar	No cubra
Indication température	Pourcentage maximal d'humidité	Réparation exclusivement par agent agréé	Contacter entreprise de service	Température de la pièce	Contrôle	Ne pas couvrir
Lämpötilailmaisin	Maksimi kosteusprosentti	Korjaukset saa suorittaa vain ammattikorjaaja	Ota yhteys huolto-osastoon	Huonelämpötila	Ttarkista	Ei saa peittää
Temp. indication	Max. percentage of moisture	Professional repair only	Contact service department	Room temperature	Check	Do not cover
Indicazione temperatura	Percentuale massima di umidità	Riparazione solo da ditta qualificata	Contattare l'assistenza	Temperatura ambiente	Controllare	Non coprire
Temperatur- indikator	Maks prosent på fuktighet	Skal kun repareres av fagfolk	Ta kontakt med serviceavdelingen	Romtemperatur	Kontroll	Må ikke dekkes til
Temperatuurindicatie	Max. vochtgehalte	Reparatie uitsluitend door erkend bedrijf	Contacteer servicebedrijf	Ruimtetemperatuur	Controleer	Niet afdekken
Indicação de temp.	Percentagem máx. de humidade	Apenas reparação profissional	Contacte o departamento de atendimento	Temperatura ambiente	Verifique	Não cobrir
Wskazanie temperatury	Maksymalny stopień wilgotności	Naprawa wyłącznie przez autoryzowany serwis naprawczy	Skontaktować się z serwisem naprawczym	Temperatura pomieszczenia	kontrolować	Nie zakrywać
Temp.indikation	Max fukthalt	Endast professionell reparation	Kontakta serviceavdelning	Rumstemperatur	Undersök	Får ej övertäckas
Prikaz temperature	Maksimalna relativna vlažnost	Popravilo naj izvede usposobljen serviser	Pokličite servis	Sobna temperatura	Preveriti	Ne pokrivajo

1 AUFSTELLEN INSTALLASJON | INSTALLATION INBEDRIJFSTELLEN | INSTALAÇÃO MONTAJE | INSTALACJA MISE EN PLACE | INSTALLATION ASENNUS | POSTAVITEV INSTALLATION | MONTAJ INSTALLAZIONE

1.1

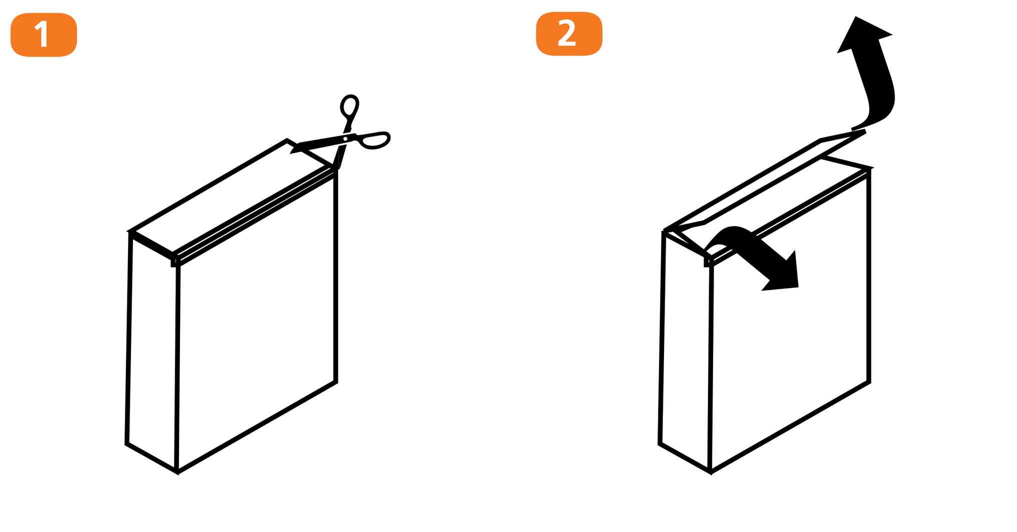

1.2

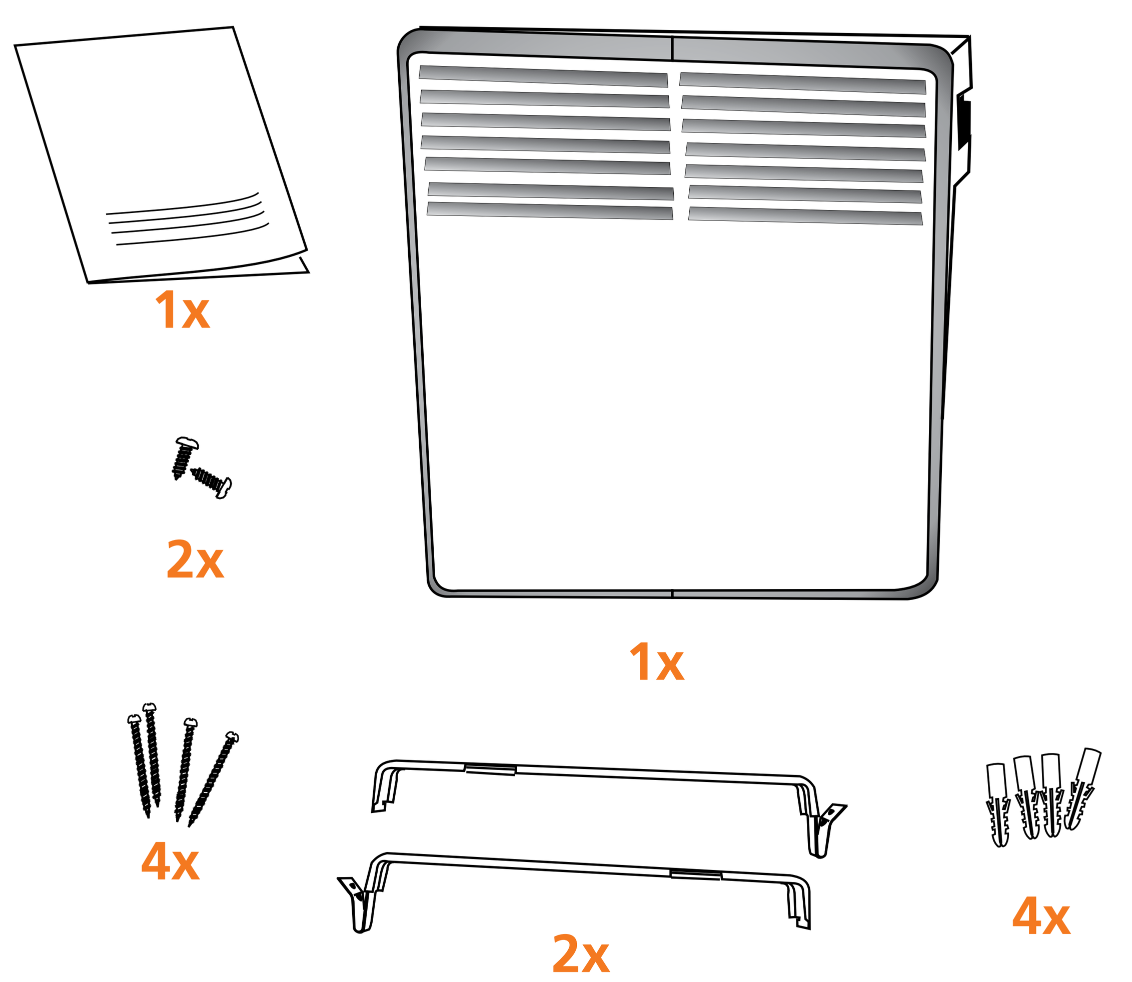

1.3

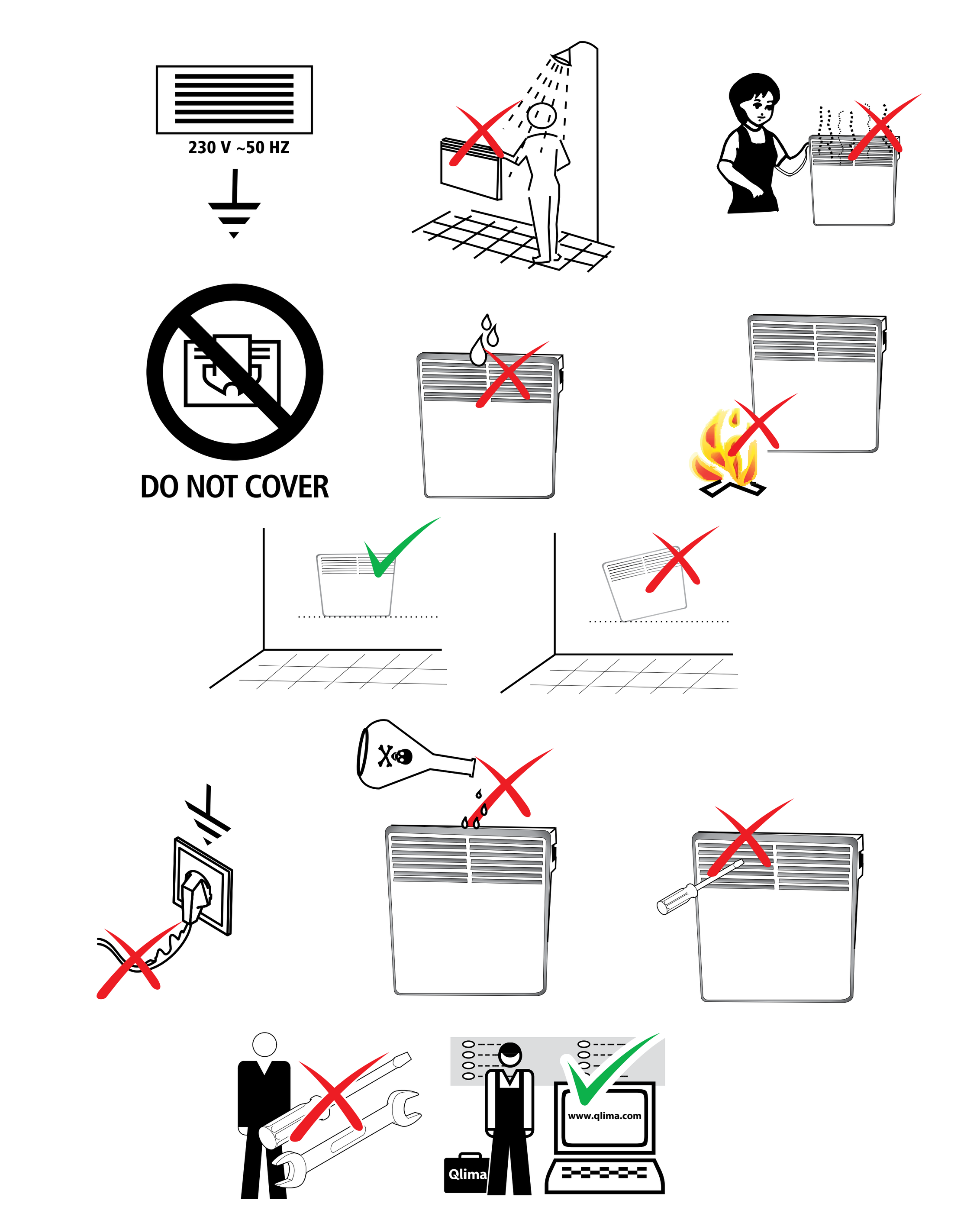

1.4

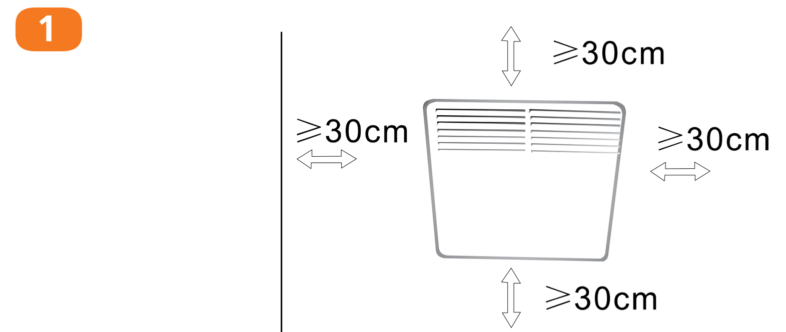

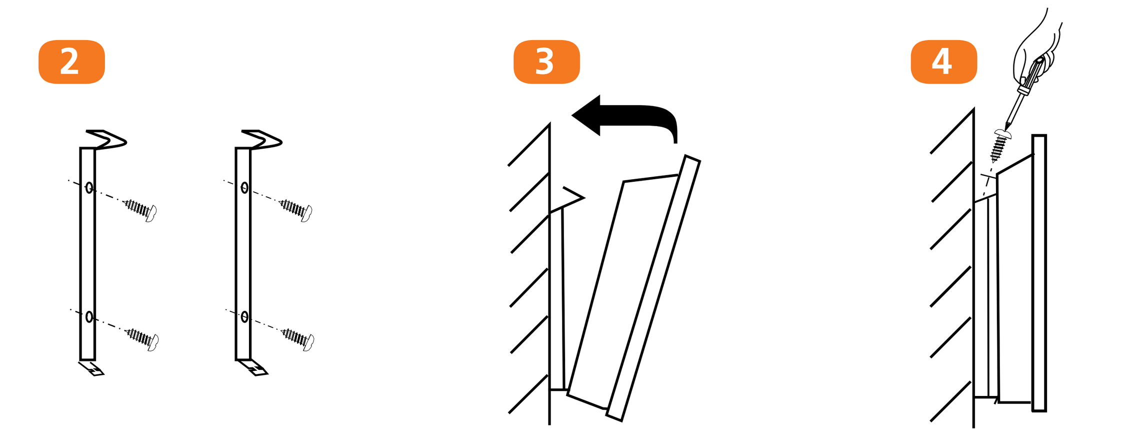

1.5

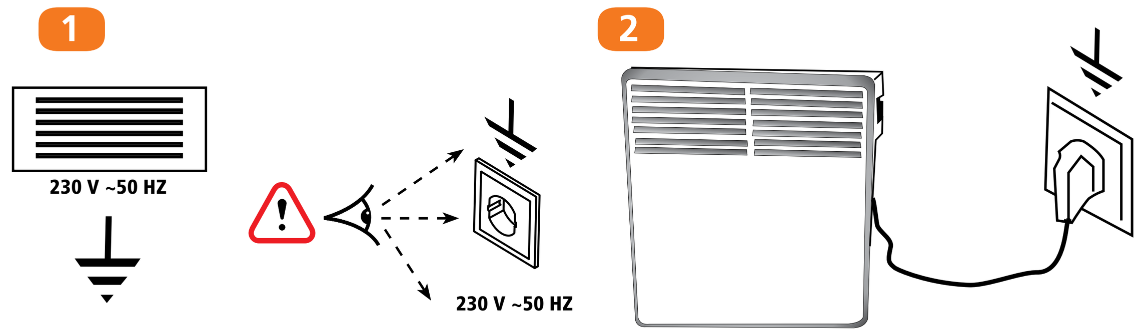

2 BEDIENUNG DRIFT | BETJENING BEDIENING | OPERAÇÃO MANEJO | OBSŁUGA COMMANDE | ANVÄNDNING KÄYTTÖ | UPRAVLJANJE OPERATION | KULLANMA FUNZIONAMENTO

- D: 1. Display • 2. Kontrollleuchte - Nachtfunktion • 3. Kontrolltaste (+) • 4. Nachtfunktion • 5. Kontrollleuchte - Tagesfunktion • 6. Betriebsanzeige • 7. Steuertaste (-) • 8. Tagesfunktion • 9. Funktionstaste (F) / Fensterfunktion öffnen
- DK: 1. Display • 2. Kontrollys - Natfunktion • 3. Kontrolknap (+) • 4. Natfunktion • 5. Kontrollampe - Dagsfunktion • 6. Strømindikator • 7. Kontrolknap (-) • 8. Dagsfunktion • 9. Funktionsknap (F) / Åbn vinduefunktion
- E: 1. Pantalla • 2. Luz de control - Función de noche • 3. Botón de control (+) • 4. Función de noche • 5. Luz de control - función de día • 6. Indicador de encendido • 7. Botón de control (-) • 8. Función de día • 9. Botón de función (F) / Función de ventana abierta
- F: 1. Affichage • 2. Témoin de contrôle - Fonction nuit • Bouton 3.Control (+) • 4. Fonction nuit • 5. Témoin de contrôle - Fonction jour • 6. Indicateur d'alimentation • 7. Bouton de commande (-) • 8. Fonction jour • 9. Bouton de fonction (F) / Fonction de fenêtre ouverte
- FIN: 1. Näyttö • 2. Ohjausvalo - Night-toiminto • 3. Control-painike (+) • 4. Night-toiminto • 5. Ohjausvalo - päivätoiminto • 6. Virran merkkivalo • 7. Ohjauspainike (-) • 8. Päivätoiminto • 9. Toimintonäppäin (F) / Avaa ikkuna -toiminto
- GB: 1. Display • 2. Control light - Night function • 3.Control button (+) • 4. Night function • 5. Control light - day function • 6. Power indicator • 7. Control button (–) • 8. Day function • 9. Function button (F) / Open window function
- I: 1. Display • 2. Spia di controllo - Funzione notte • 3.Pulsante di controllo (+) • 4. Funzione notte • 5. Spia di controllo - funzione giorno • 6. Indicatore di alimentazione • 7. Pulsante di controllo (-) • 8. Funzione giorno • 9. Tasto funzione (F) / Funzione finestra aperta
- N: 1. Display • 2. Kontrollampe - Nattfunksjon • 3. Kontrollknapp (+) • 4. Nattfunksjon • 5. Kontrollampe - dagsfunksjon • 6. Strømindikator • 7. Kontrollknapp (-) • 8. Dagsfunksjon • 9. Funksjonsknapp (F) / Åpne vindufunksjon
- NL: 1. Display • 2. Controlelampje - Nachtfunctie • 3. Besturingsknop (+) • 4. Nachtfunctie • 5. Controlelampje - dagfunctie • 6. Voedingsindicator • 7. Bedieningsknop (-) • 8. Dagfunctie • 9. Functieknop (F) / Open raamfunctie
- PT: 1. Visor • 2. Luz de controlo - Função nocturna • 3.Tecla de controlo (+) • 4. Função nocturna • 5. Luz de controlo - função dia • 6. Indicador de corrente • 7. Botão de controlo (-) • 8. Função dia • 9. Botão de função (F) / função de janela aberta
- PL: 1. Wyświetlacz • 2. Lampka kontrolna - Funkcja nocna • 3. Przycisk sterujący (+) • 4. Funkcja nocna • 5. Lampka kontrolna - funkcja dzienna • 6. Wskaźnik zasilania • 7. Przycisk sterujący (-) • 8. Funkcja dzień • 9. Przycisk funkcyjny (F) / funkcja okna otwartego
- S: 1. Display • 2. Kontrollampa - Nattfunktion • 3. Kontrollknapp (+) • 4. Nattfunktion • 5. Kontrollampa - Dagfunktion • 6. Strömindikator • 7. Kontrollknapp (-) • 8. Dagfunktion • 9. Funktionsknapp (F) / Öppna fönsterfunktion
- SLO: 1. Zaslon • 2. Kontrolna lučka - Nočna funkcija • Gumb za krmiljenje (+) • 4. Nočna funkcija • 5. Kontrolna lučka - dnevna funkcija • 6. Indikator moči • 7. Gumb za upravljanje (-) • 8. dnevna funkcija • 9. Funkcijski gumb (F) / Funkcija odpiranja oken

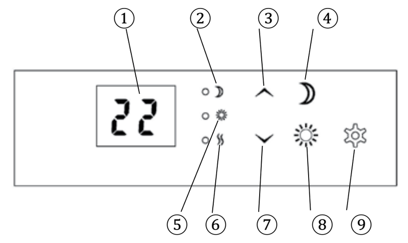

2.1

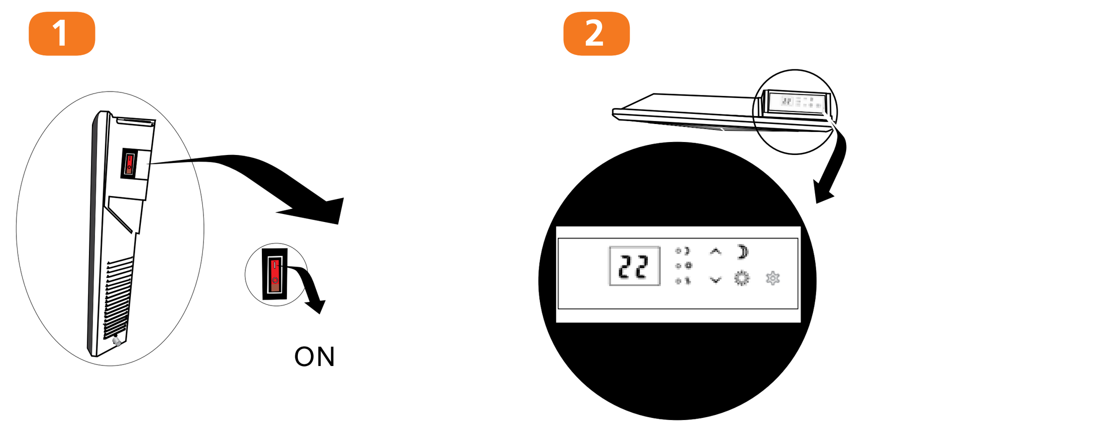

2.2

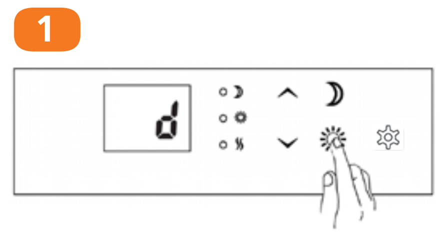

	D	DK	E	F	FIN	GB	I	N	NL	PL	PT	S	SLO
1	MONTAG	MANDAG	LUNES	LUNDI	MAANANTAI	MONDAY	LUNEDI	MANDAG	MAANDAG	PONIEDZIAŁEK	SEGUNDA-FEIRA	MÅNDAG	PONEDELJEK
2	DIENSTAG	TIRSDAG	MARTES	MARDI	TIISTAI	TUESDAY	MARTEDÌ	TIRSDAG	DINSDAG	WTOREK	TERÇA	TISDAG	TOREK
3	MITTWOCH	ONSDAG	MIÉRCOLES	MERCREDI	KESKIVIIKKO	WEDNESDAY	MERCOLEDÌ	ONSDAG	WOENSDAG	ŚRODA	QUARTA-FEIRA	ONSDAG	SREDA
4	DONNERSTAG	TORSDAG	JUEVES	JEUDI	TORSTAI	THURSDAY	GIOVEDI	TORSDAG	DONDERDAG	CZWARTEK	QUINTA-FEIRA	TORSDAG	ČETRTEK
5	FREITAG	FREDAG	VIERNES	VENDREDI	PERJANTAI	FRIDAY	VENERDÌ	FREDAG	VRIJDAG	PIĄTEK	SEXTA-FEIRA	FREDAG	PETEK
6	SAMSTAG	LØRDAG	SÁBADO	SAMEDI	LAUANTAI	SATURDAY	SABATO	LØRDAG	ZATERDAG	SOBOTA	SABADO	LÖRDAG	SOBOTA
7	SONNTAG	SØNDAG	DOMINGO	DIMANCHE	SUNNUNTAI	SUNDAY	DOMENICA	SØNDAG	ZONDAG	NIEDZIELA	DOMINGO	SÖNDAG	NEDELJA

2.3

2.4

2.4

2.5

1 CHANGE NUMBER OF HOURS - DAYTIME

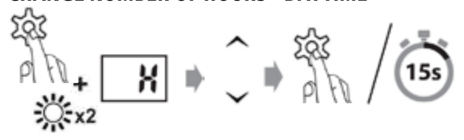

2 CHANGE NUMBER OF HOURS - NIGHTTIME

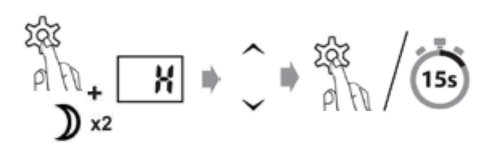

3 CANCEL (SKIP) SETBACK PERIOD - DAYTIME

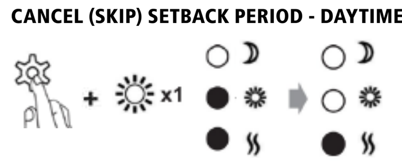

4 CANCEL (SKIP) SETBACK PERIOD - NIGHTTIME

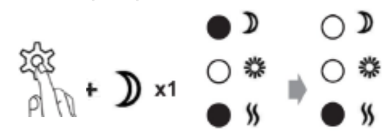

5 DELETE A SETBACK PROGRAM - DAYTIME

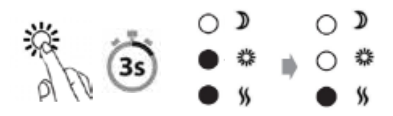

6 DELETE A SETBACK PROGRAM - NIGHTTIME

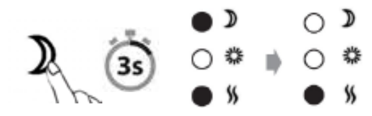

7 OPEN WINDOW FUNCTION

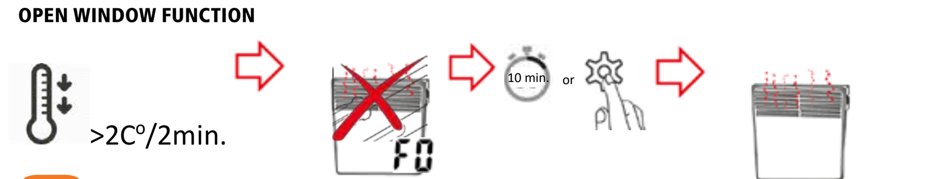

8 OPEN WINDOW FUNCTION ON/OFF

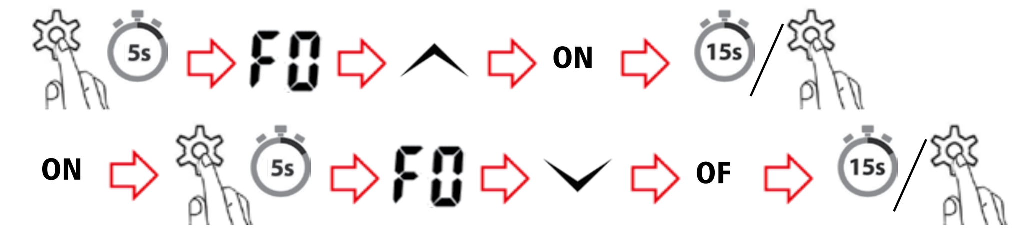

9 RESETTING THE HEATER

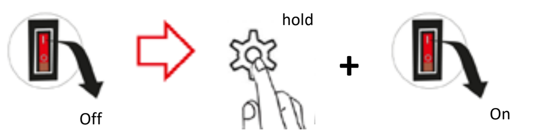

3 WARTUNG VEDLIKEHOLD | VEDLIGEHOLDELSE ONDERHOUD | MANUTENÇÃO MANTENIMIENTO CZYSZCZENIE I | KONSERWACJA ENTRETIEN UNDERHÅLL | KUNNOSSAPITO VZDRŽEVANJE | MAINTENANCE BAKIM | MANUTENZIONE

3.1

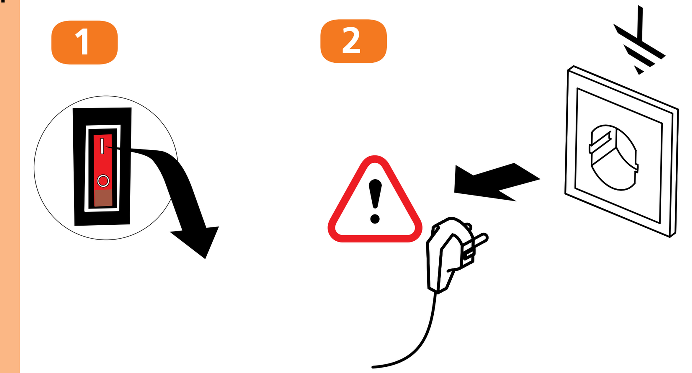

3.2

4 STÖRUNGEN FEILSØKING | DRIFTSFEJL STORINGEN RESOLUÇÃO DE | PROBLEMAS AVERÍAS USUWANIE | ZAKŁÓCEN PANNES FELSÖKNING | VIANMÄÄRITYS ODPRAVLJANJE TEŽAV | TROUBLE SHOOTING PROBLEM GIDERME | INDIVIDUAZIONE

4.1

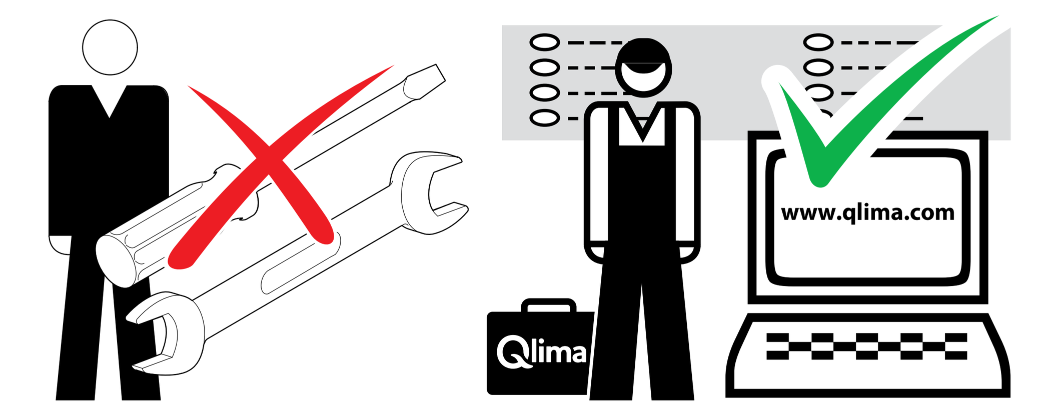

- (D) Benötigen Sie weitere Informationen oder treten Probleme auf, besuchen Sie bitte unsere Website www.qlima.com, oder setzen Sie sich mit unserem Kundendienst in Verbindung (Telefonnummer auf www.qlima.com).
- (DK) For alle yderligere oplysninger eller ved eventuelle problemer med apparatet henvises til www.qlima.com eller det lokale Kundecenter (telefonnumre findes i www.qlima.com).
- (ES) Si necesita información o si tiene algún problema, visite nuestra página Web www.qlima.com, o póngase en contacto con el servicio cliente (hallará el número de teléfono en www.qlima.com).
- (F) Si vous souhaitez obtenir des informations supplémentaires ou si vous rencontrez un problème, rendez-vous sur notre site Web (www.qlima.com) ou contactez le notre service client (vous trouverez l'adresse et numéro de téléphone sur www.qlima.com).
- (FIN) Jos haluat huoltoapua, lisätietoja tai laitteen kanssa tulee ongelmia, tutustu verkkosivustoon osoitteessa www.qlima.com tai kysy neuvoa PVG kuluttajapalvelukeskuksesta (www.qlima.com).
- (GB) If you need information or if you have a problem, please visit the our website (www.qlima.com) or contact our sales support (you find its phone number on www.qlima.com)
- (I) Per informazioni e in caso di problemi, visitate il sito Web www.qlima.com oppure contattate il Centro Assistenza Clienti (per conoscere il numero di telefono, consultate www.qlima.com).
- (N) Hvis du trenger informasjon, eller hvis du har et problem med produktet, kan du gå til nettsidene www.qlima.com. Alternativt kan du kontakte med PVG' forbrukertjeneste (telefonnummeret i www.qlima.com).
- (NL) Als u informatie nodig hebt of als u een probleem hebt, bezoek dan de onze website (www.qlima.com) of neem contact op met de afdeling sales support (adres en telefoon op www.qlima.com).
- (P) Se necessitar de informações ou se tiver problemas, visite o Web site www.qlima.com ou contacte o Centro de Assistência (número de telefone o www.qlima.com)
- (PL) W przypadku problemów i w celu uzyskania szczegółowych informacji odwiedź stronę internetową Qlima dostępną pod adresem www.qlima.com lub skontaktuj się z Centrum kontaktów Qlima (www.qlima.com)
- (S) Om du behöver service eller information eller har problem med apparaten kan du besöka www.qlima.com eller kontakta Qlima kundtjänst (du hittar telefonnumret på www.qlima.com).
- (SLO) Če želite dodatne informacije, obiščite spletno mesto podjetja na naslovu www.qlima.com ali pokličite na telefonsko (www.qlima.com).
- (TR) Daha fazla bilgiye ihtiyaç duyarsanız veya bir sorunla karşılaşırsanız, www.qlima.com adresindeki Qlima Internet sitesini ziyaret edin veya ülkenizde bulunan Qlima müşteri merkeziyle iletişim kurun (telefon numarasını: www.qlima.com).

D	Modell	Stromverbrauch nom.	Spannung	Gewicht	Maße (B x T x H) (cm)	Raumkapazität	Schutzklasse	Thermostat	Automatischer Neustart
DK	Type	Strømforbrug nom.	Tilslutningsspænding	Vægt	Størrelse (b x d x h) (cm)	Størrelse lokale	Beskyttelsesklasse	Termostat	Automatisk genstart
E	Tipo	Consumo eléctrico	Voltaje	Peso	Dimensiones (an x pr x al) (cm)	Superficie del recinto	Clase de protección	Termostato	Reinicio automático
F	Model	Consomm. de courant	Tension de raccordement	Poids	Dimensions (L x p x h) (cm)	Huoneen koko	Laitteen suojaus	Thermostat	Redémarrage automatique
FIN	Model	Nimellisvirta	Verkkojännite	Paino	Mitat (L x S x K) (cm)	Surface pièce	Unit protection	Lämmönsäädin	Automaattinen uudelleenkäynnistys
GB	Model	Current nom.	Mains	Weight	Dimensions (w x d x h) (cm)	Room size	Unit protection	Thermostat	Auto restart
I	Modello	Corrente nom.	Alimentazione	Peso netto	Dimensioni (L x P x A) (cm)	Ideale per ambienti fino a	Protezione unità	Termostato	Accensione automatica
N	Modell	Strømstyrke.	Nettspenning	Vekt	Mål (b x d x h) (cm)	Romstørrelse	Enhetsbeskyttelse	Termostat	Automatisk oppstart
NL	Type	Stroomverbruik nom.	Aansluitspanning	Gewicht	Afmetingen (b x d x h) (cm)	Geschikt voor	Beschermingsklasse	Thermostaat	Automatische herstart
PT	Modelo	Corrente nominal	Rede elétrica	Peso	Dimensões (l x p x a) (cm)	Tamanho da divisão	Proteção da unidade	Termóstato	Reinício automático
PL	Type	Zuzycie energii	Napiecie sieci zasilajacej	Ciezar	Wymiary (szer x dł. x wys.)	Wielkość pomieszczenia	Klasa zabezpieczenia	Termostat	Automatyczny restart
S	Modell	Märkström	Ström	Vikt	Mått (b x d x h) (cm)	Rumsstorlek	Enhetsskydd	Termostat	Autostart
SLO	Model	Tok nominalno	Napajanje 1 faza	Teža	Dimenzije v mm (š x v x g) (cm)	Za prostor	Varovalo naprave	Termostat	Aamodejni ponovni vklop
	EPH 650 LCD	650 W	230/50/1 V/Hz/PH	3,0 kg	450 x 70 x 440	25 m^3	IPX4	✓	✓
	EPH 750 LCD	750 W	230/50/1 V/Hz/PH	3,5 kg	750 x 75 x 200	30 m^3	IPX4	✓	✓
	EPH 1200 LCD	1200 W	230/50/1 V/Hz/PH	4,5 kg	660 x 75 x 440	50 m^3	IPX0	✓	✓
	EPH 1800 LCD	1800 W	230/50/1 V/Hz/PH	5,5 kg	870 x 75 x 400	70 m^3	IPX0	✓	✓

Angegebene Werte sind Richtwerte, Änderungen vorbehalten.

Oplyste værdier er indikative, ændringer forbeholdes.

Estos valores son a título indicativo, nos reservamos el derecho de hacer modificaciones.

Ces valeurs sont données à titre indicatif, sous réserve de modifications.

Nämä tiedot ovat vain ohjeelliset, ja niitä voidaan muuttaa.

To be used as indication, subject to modifications.

I valori riportati sono indicativi, dati soggetti a modifiche.

Til bruk som veiledning, med forbehold om endringer.

Används som indikation, kan komma att ändras.

Le za indikacijo, pridržujemo si pravico do sprememb.

Değişikliklere tabii olup belirtmek üzere kullanılmaktadır.

Indicatief gebruiken, wijzigingen voorbehouden.

Para serem utilizados como indicação, sujeitos a modificações.

Podane wartosci sa orientacyjne, z zastrzezeniem zmian.

PVG Holding BV – Kanaalstraat 12 C - 5347 KM Oss – the Netherlands
P.O. Box 96 – 5340 AB Oss – the Netherlands

Qlima

EPH-650 LCD / EPH-750 LCD / EPH-1200 LCD / EPH-1800 LCD

BENUTZERHANDBUCH (DE)
BRUGSANVISNING (DK)
INSTRUCCIONES DE USO (E)
MANUEL D'UTILISATION (F)
KÄYTTÖOHJE (FIN)
OPERATING MANUAL (GB)
BRUKSANVISNING (N)
GEBRUIKSAANWIJZING (NL)
MANUAL DE INSTRUÇÕES (P)
INSTRUKCJA OBSŁUGI (PL)
BRUKSANVISNING (S)
NAVODILA ZA UPORABO (SLO)

(D) WICHTIG
Lesen Sie sich vor der Inbetriebnahme des Geräts diese Anleitung gründlich durch und bewahren Sie sie zur künftigen Verwendung auf.
Kontrollieren Sie nach dem Auspacken, ob das Gerät unbeschädigt ist. Wenn Sie daran zweifeln, dürfen Sie das Gerät nicht in Betrieb nehmen; wenden Sie sich in dem Fall an den Kundendienst oder an Ihren Händler. Achten Sie darauf, dass das Verpackungsmaterial (Plastikbeutel usw.) nicht in Reichweite von Kindern gelangt, denn dies könnte gefährlich sein.
Das Gerät eignet sich nur zum Heizen normaler Haushaltsräume. Nicht für geschäftliche oder industrielle Anwendungen geeignet.

ACHTUNG
- Tauchen Sie das Gerät nicht in Wasser ein und lassen Sie kein Wasser eindringen.
- Öffnen Sie das Gerät niemals: Hierdurch könnten Sie einen elektrischen Schlag bekommen.

WARNUNG
- Das Gerät muss gemäß den örtlich geltenden Vorschriften, Richtlinien und Normen installiert werden.
- Kontrollieren Sie, bevor Sie das Gerät anschließen, ob die auf dem Typenschild angegebene Netzspannung mit der örtlichen Netzspannung übereinstimmt.
- Das Gerät ist für Netzspannungen von ~230 V geeignet.
- Wenn das Netzkabel beschädigt ist, müssen Sie es zur Vorbeugung von Gefahr von einer von Qlima anerkannte Kundendienststelle oder von entsprechend befugten Personen auswechseln lassen.
- Bringen Sie das Gerät zur Inspektion oder Reparatur grundsätzlich zu einer von Qlima anerkannten Kundendienststelle.
- Reparaturen durch Unbefugte können zu extrem gefährlichen Situationen für den Benutzer führen.
- Versuchen Sie nicht selbst, das Gerät zu reparieren, denn dadurch würde die Garantie nichtig.
- Sorgen Sie dafür, dass das Netzkabel nicht in die Nähe von heißen Flächen gelangt.
- Dieses Gerät darf nicht von körperlich, geistig oder sensorisch eingeschränkten Personen (oder Kindern) benutzt werden oder von Personen, die unzureichende Erfahrung und Kenntnisse haben, es sei denn dies erfolgt unter Aufsicht und Anleitung zur Verwendung des Geräts durch jemanden, der für die Sicherheit dieser Personen zuständig ist.
- Kinder sind zu beaufsichtigen, um sicherzugehen, dass sie nicht mit dem Gerät spielen.
- Der Stecker muss jederzeit zugänglich sein.
- Stecken Sie keine Gegenstände in die Öffnungen des Geräts.
- Das Gerät darf nicht direkt unter einer Steckdose aufgestellt werden.
- Das Gerät darf nicht abgedeckt werden, anderenfalls besteht Überhitzungsgefahr.
- Verwenden Sie den Heizer nicht in der näheren Umgebung von einem Badezimmer oder Schwimmbecken.
- Das Gerät muss in einem ausreichenden Abstand von Badewanne oder Dusche aufgestellt werden, so dass die Schalter und Regler des Geräts nicht von der Badewanne oder der Dusche aus betätigt werden können.
- Dieses Gerät kann von Kindern ab 8 Jahren und Personen mit eingeschränkten physischen, sinnlichen oder geistigen Fähigkeiten oder einem Mangel an Erfahrung und Wissen verwendet werden, wenn sie in die sichere Nutzung des Geräts eingewiesen wurden und die damit einhergehenden Gefahren verstanden haben.
- Kinder sollten nicht mit dem Gerät spielen.
- Reinigungs- und Wartungsarbeiten sollten nicht von Kindern ohne Aufsicht ausgeführt werden.
- Kinder unter 3 Jahren dürfen sich dem Produkt nicht nähern, wenn sie nicht unter ständiger Beaufsichtigung stehen.
- Kinder zwischen 3 und 8 Jahren dürfen das Gerät nur ein- und ausschalten, wenn dasselbe gemäß den üblichen Gebrauchsvorschriften installiert und positioniert ist und sie beaufsichtigt und angemessen über die richtige und sichere Benutzung unterrichtet worden sind und die Gefährlichkeit desselben begriffen haben.
- Kinder zwischen 3 und 8 Jahren dürfen das Produkt nicht anschließen, regulieren, reinigen oder Wartungsvorgänge durchführen.
- ACHTUNG: Einige Geräteteile können sehr heiß werden und Verbrennungen verursachen. In Anwesenheit von Kindern oder schutzbedürftigen Personen besondere Vorsicht walten lassen.

ACHTUNG:
- Wenn das Gerät einen ungewöhnlichen Geruch oder ein nicht normales Geräusch erzeugt, müssen Sie es sofort ausschalten und den Stecker aus der Steckdose ziehen. Bringen Sie das Gerät zu einer von anerkannten Qlima Kundendienststelle.
- Schalten Sie das Gerät aus und ziehen Sie den Stecker den Anweisungen in der Anleitung entsprechend aus der Steckdose, bevor Sie das Gerät bewegen oder reinigen.
- Sorgen Sie dafür, dass das Gerät und das Netzkabel immer außerhalb der Reichweite von Babys und Kleinkindern sind (mindestens einen Meter).
- Benutzen Sie das Gerät nicht an feuchten Orten oder in der Nähe von Wasser, es sei denn, das Gerät fällt in die Schutzklasse IPX4 (siehe das Typenschild). Nur Geräte der Schutzklasse IPX4 sind für diese Bedingungen ausgelegt.
- Benutzen Sie das Gerät nicht an Orten, an denen die Luftfeuchtigkeit mehr als 95 % beträgt.
- Setzen Sie das Gerät nicht extremer Hitze oder Kälte oder direkter Sonneneinstrahlung aus.
- Benutzen Sie das Gerät nicht im Freien.
- Halten Sie das Gerät nicht schräg und bewegen Sie es nicht, während es in Betrieb ist.
- Benutzen Sie keine Verlängerungsschnüre oder mehrfache Adapter.
- Ziehen Sie immer den Stecker aus der Steckdose, wenn das Gerät nicht in Betrieb ist.

EG-KONFORMITÄTSBESCHEINIGUNG
Das Gerät wurde entsprechend den Sicherheitsbestimmungen der EG-Richtlinien entworfen, gebaut und vertrieben:
2006/95/EG Niederspannungsrichtlinie
2004/108/EG EMV-Richtlinie
93/68/EWG, Richtlinie über die CE-Markierung
Das Gerät eignet sich ausschließlich zum Betrieb als Haushaltsgerät und für die beschriebenen Zwecke.

GARANTIEBESTIMMUNGEN
Das Gerät wird mit einer Garantie von 24 Monaten geliefert, die am Tage des Kaufs beginnt. Sämtliche Material- oder Produktionsfehler werden innerhalb dieses Zeitraums repariert oder ersetzt. Dabei gelten folgende Bedingungen:
1. Wir lehnen ausdrücklich alle Schadenersatzansprüche ab, einschließlich indirektem Schaden.
2. Die Reparatur oder das Auswechseln von Teilen während der Garantiefrist führt nicht zu einer Verlängerung des Garantiezeitraums.
3. Die Garantie gilt nicht, wenn Änderungen am Gerät vorgenommen, andere als Originalteile eingebaut oder Reparaturen durch Dritte ausgeführt wurden.
4. Die Garantie erstreckt sich nicht auf Teile, die dem normalen Verschleiß unterliegen, wie z. B. Filter, Batterien, Lampen und Heizelemente.
5. Die Garantie gilt ausschließlich bei Vorlage der mit dem Datum versehenen Originalquittung, an der keine Änderungen vorgenommen wurden.
6. Die Garantie gilt nicht bei Schäden, der durch Fahrlässigkeit oder durch Handlungen entstanden ist, die von den Beschreibungen in der Gebrauchsanweisung abweichen.
7. Die Versandkosten und das Versandrisiko des Geräts oder von Teilen des Geräts gehen grundsätzlich zu Lasten des Käufers.
8. Schaden, der dadurch verursacht wurde, dass nicht die geeigneten Ersatzteile benutzt wurden, fällt nicht unter die Garantie.

Damit keine unnötigen Kosten entstehen, empfehlen wir Ihnen, zunächst immer gründlich in der Gebrauchsanweisung nachzulesen, bevor Sie das Gerät benutzen. Bringen Sie das Gerät zu Ihrem Händler, wenn die Anleitungen keine Lösung bieten.

Entsorgen Sie elektrische Geräte nicht im Hausmüll, nutzen Sie die Sammelstellen in Ihrer Gemeinde. Fragen Sie Ihre Gemeindeverwaltung nach den Standorten der Sammelstellen. Wenn elektrische Geräte unkontrolliert entsorgt werden, können während der Verwitterung gefährliche Stoffe ins Grundwasser und damit in die Nahrungskette gelangen, oder Flora und Fauna auf Jahre vergiftet werden. Wenn Sie das Gerät durch ein neues ersetzen, ist der Verkäufer gesetzlich verpflichtet, das alte mindestens kostenlos zur Entsorgung entgegenzunehmen.

(DK) VIGTIGT
Læs denne brugsanvisning omhyggeligt, før du tager apparatet i brug, og gem brugsanvisningen til senere brug.
Kontroller efter udpakningen, at apparatet ikke har skader. Undgå at bruge apparatet, hvis du er i tvivl, men kontakt kundeserviceafdelingen hos din lokale forhandler. Hold emballagen (plasticposer osv.) utilgængelig for børn, da den kan forårsage situationer, der er farlige for børnene. Apparatet er kun beregnet til opvarmning af normale, huslige rum. Ikke til industrielle eller erhvervsmæssige formål.

FARE
- Apparatet må ikke dyppes i vand, og der må ikke løbe vand ind i det.
- For at undgå elektrisk stød må apparatet aldrig åbnes.

ADVARSEL
- Installationen skal foregå helt i overensstemmelse med de lokale retlige bestemmelser, bekendtgørelser og standarder.
- Kontroller, at den spænding, der er angivet på typeskiltet, svarer til spændingen på den lokale strømforsyning, før du tilslutter apparatet.
- Apparatet egner sig til strømforsyningsspændinger fra ~230 V.
- Hvis ledningen til strømforsyningen er beskadiget, skal den for at undgå en ulykke udskiftes af et serviceværksted, der er autoriseret af Qlima, eller personer med en tilsvarende faglig uddannelse.
- Send altid apparatet til eftersyn eller reparation på et serviceværksted, der er autoriseret af Qlima.
- Reparationer foretaget af ukvalificerede kan forårsage en særdeles farlig situation for brugeren.
- Forsøg ikke selv på at reparere apparatet, idet garantien i så fald bliver ugyldig.
- Hold ledningen til strømforsyningen på afstand af varme overflader.
- Dette apparat er ikke beregnet til at bruges af personer (herunder børn) med nedsatte fysiske, sensoriske eller mentale evner, eller som mangler erfaring og viden, med mindre de har fået supervision eller instruktion om brugen af apparatet af en person med ansvaret for deres sikkerhed.
- Børn bør være under opsyn, så det sikres, at de ikke leger med apparatet.
- Der skal altid være adgang til stikket.
- Der må ikke stikkes genstande ind i apparatets åbninger.
- Apparatet må ikke placeres direkte under en stikkontakt.
- For at undgå overophedning må apparatet ikke tildækkes.
- Brug ikke dette produkt i umiddelbar nærhed af badekar, brusebad eller svømmebassin
- Varmeapparatet skal installeres, så afbrydere og andre betjeningsknapper ikke kan berøres af en person i badet.
- Dette apparat kan bruges af børn fra 8 år og af personer med reducerede fysiske, sansemæssige eller mentale evner eller manglende erfaring og viden, hvis de er blevet vejledt eller instrueret i brugen af apparatet på en sikker måde og forstår de dermed forbundne farer.
- Børn må ikke lege med apparatet.
- Rengøring og brugervedligeholdelse må ikke foretages af børn uden vejledning.
- Børn under 3 år skal holdes på afstand, medmindre de er under konstant opsyn.
- Børn mellem 3 og 8 år må kun tænde/slukke apparatet, hvis det er placeret eller installeret i dets intenderede normale driftsposition, og de har fået vejledning eller instruktioner for brug af apparatet på en sikker måde og forstår de farer, der er forbundet med brugen.
- Børn mellem 3 og 8 år må ikke tilslutte, justere eller rengøre apparatet eller foretage brugervedligeholdelse.
- FORSIGTIG – Nogle dele af dette produkt kan blive meget varme og forårsage forbrændinger. Der skal udvises særlig forsigtighed, hvis der er børn eller sårbare personer til stede.

FORSIGTIG
- Sluk omgående for apparatet og afbryd det fra strømforsyningen, hvis det frembringer en mærkelig lugt eller en unormal støj. Bring apparatet til et autoriseret Qlima serviceværksted.
- Sluk for apparatet og træk stikket ud, som anvist i brugsanvisningen, før du flytter det eller gør det rent.
- Sørg for, at babyer under ingen omstændigheder kan få fat i apparatet og ledningen til strømforsyningen (mindst en meters afstand).
- Apparatet må ikke bruges, hvis det ikke er i IPX4 beskyttelsesklassen (se typeskilt) i fugtige omgivelser eller i nærheden af vand. Kun IPX4 klasse-apparater egner sig til disse omgivelser.
- Apparatet må ikke bruges på steder, hvor fugtighedsniveauet er over 95 %.
- Apparatet må ikke udsættes for ekstrem varme eller kulde eller for direkte sollys.
- Apparatet må ikke bruges udendørs.
- Apparatet må aldrig tippes eller flyttes, mens det arbejder.
- Der må ikke bruges forlængerledninger eller multi-stikadaptere.
- Tag altid stikket ud af kontakten, når apparatet ikke er i brug.

EF-OVERENSSTEMMELSESERKLÆRING
Dette apparat er designet, konstrueret og distribueret i overensstemmelse med sikkerhedsbestemmelserne i følgende EF-direktiver:
2006/95/EF Lavspændingsdirektivet
2004/108/EF EMC-direktivet
93/68/EØF EF-mærkningsdirektivet.
Dette apparat er beregnet til husholdningsbrug og kun til de beskrevne formål.

GARANTIBETINGELSER
Dette apparat leveres med en garanti på 24 måneder, der begynder på datoen for købet. Alle materiale- og fabrikationsfejl vil blive repareret eller erstattet gratis i denne periode. Følgende regler finder her anvendelse:
1. Vi afviser udtrykkeligt alle yderligere krav om skadeserstatning, også erstatningskrav for sekundær skade.
2. Reparationer af eller udskiftning af komponenter i garantiperioden medfører ikke, at garantien forlænges.
3. Garantien er ugyldig, hvis der er foretaget ændringer, hvis der er monteret uoriginale dele, eller hvis udenforstående parter har foretaget reparationer.
4. Komponenter, der er udsat for normal slitage - såsom filtre, batterier, pærer og varmeelementer - er ikke omfattet af garantien.
5. Garantien er kun gyldig ved forevisning af den originale, daterede faktura for købet, og hvis der ikke er foretaget ændringer.
6. Garantien gælder ikke for skader, der skyldes forsømmelse eller handlinger, der afviger fra dem, der er beskrevet i dette instruktionshæfte.
7. Udgifter til transport og risici under transporten af apparatet eller komponenter til apparatet vil altid være for købers regning.
8. Skader forvoldt af, at der ikke er anvendt egnede reservedele, er ikke omfattet af garantien.

For at undgå unødige udgifter anbefaler vi, at du altid først ser omhyggeligt efter i brugsanvisningen. Bring apparatet til reparation hos din forhandler, hvis brugsanvisningen ikke har en løsning på problemet.

Elektriske apparater må ikke indgå i almindeligt usorteret husholdningsaffald: brug separate opsamlingsfaciliteter. Kontakt de kommunale myndigheder for information om muligheder for opsamling. Hvis elektriske apparater bortskaffes på losseplads eller lignende, kan farlige stoffer sive ned til grundvandet og derigennem nå fødekæden, til skade for helbred og velfærd. Ved udskiftning af gamle apparater med nye, er forhandleren forpligtet til at modtage det gamle apparat som affald uden beregning.

(E) IMPORTANTE
Lea detenidamente estas instrucciones antes de usar el aparato y guárdelas para futuras consultas.
Después de desembalar el aparato, compruebe que no presente daños. En caso de duda, no use el aparato, sino póngase en contacto con el servicio al cliente o con su proveedor local. El material de embalaje (bolsas de plástico y similares) deberá mantenerse fuera del alcance de los niños, ya que puede dar lugar a situaciones peligrosas. El aparato solo es apto para calentar en el entorno doméstico. No está diseñado para su uso en la empresa o en la fábrica.

PELIGRO
- No sumerja el aparato en agua, y evite que entre agua en el aparato.
- Nunca debe abrir el aparato, ya que esto puede causar una descarga eléctrica.

AVISO
- La instalación deberá realizarse en total conformidad con las leyes, regulaciones y normas locales.
- Verifique si la tensión indicada en la placa de tipo corresponde con la de la red local de electricidad, antes de conectar el aparato.
- El aparato puede conectarse a tensiones de ~230 V.
- Cuando el cable de alimentación está averiado, deberá evitar situaciones peligrosas haciéndolo sustituir por un centro de servicio autorizado por Qlima o por personas de similar competencia.
- Para las tareas de inspección o reparación, deberá llevar el aparato siempre a un centro de servicio autorizado por Qlima.
- Las reparaciones por personas no autorizadas pueden dar lugar a situaciones extremadamente peligrosas para el usuario.
- No intente reparar el aparato usted mismo. En tal caso su garantía quedará anulada.
- Evite que el cable de alimentación pueda entrar en contacto con superficies calientes.
- Este aparato no deberá ser utilizado por personas (incluyendo niños) con reducida capacidad física, mental o sensorial, o que carezcan de la experiencia y los conocimientos necesarios, a menos que sean vigilados e instruidos en el uso del aparato por otra persona que sea responsable de su seguridad.
- Se deberá vigilar a los niños para asegurar que no jueguen con el aparato.
- El enchufe debe estar accesible en cualquier momento.
- No introduzca ningún objeto en las aberturas del aparato.
- No coloque el aparato inmediatamente debajo de un enchufe.
- No cubra el aparato, así evitará que se sobrecaliente.
- No utilice este calentador en los alrededores inmediatos de un baño, una ducha o una piscina.
- El calefactor se debe instalar de manera que los interruptores y otros controles queden fuera del alcance de la persona que se encuentra en la bañera.
- Este aparato puede ser utilizado por niños a partir de 8 años y por personas con capacidades físicas, psíquicas o sensoriales reducidas, falta de experiencia y conocimientos, siempre que sean supervisados o reciban instrucciones acerca del uso del aparato de una forma segura y comprendan los riesgos que entraña.
- Los niños no deben utilizar el aparato como un juguete.
- Las tareas de limpieza y mantenimiento reservadas al usuario no deben ser realizadas por niños sin supervisión.
- Los menores de 3 años deben mantenerse lejos, a menos que se encuentren bajo supervisión constante.
- Los menores de 3 a 8 años de edad sólo deben encender o apagar el equipo siempre que se haya colocado o instalado en su posición operativa normal conforme a diseño y que el menor se encuentre bajo supervisión o haya recibido instrucciones precisas sobre el uso del dispositivo de forma segura y comprenda los riesgos implícitos.
- Los menores de 3 a 8 años de edad no deben enchufar, regular, limpiar o realizar tareas de mantenimiento en el equipo.
- CUIDADO: algunas partes de este producto pueden alcanzar temperaturas elevadas y ocasionar quemaduras. Se debe prestar especial atención mientras los menores, y personas vulnerables, estén presentes.

ATENCIÓN
- Cuando el aparato produce un olor extraño o un sonido anormal, deberá apagarse inmediatamente y desconectarse de la red de electricidad. Lleve al aparato a un centro de servicio autorizado de Qlima.
- Apague el aparato y desenchúfelo de la toma de corriente conforme a las instrucciones de manejo, antes de desplazar o limpiarlo.
- Procure que el aparato y el cable de alimentación se encuentren siempre fuera del alcance de los bebés (como mínimo a 1 metro de distancia).
- No use el aparato en lugares húmedos o cerca de agua, a menos que pertenezca a la clase de protección IPX4 (vea la placa de tipo). Sólo los aparatos de la clase IPX4 pueden usarse en estas circunstancias.
- Evite usar el aparato en lugares con una humedad de aire superior al 95%.
- Evite exponer al aparato a temperaturas extremas (calor o frío) o a la luz directa del sol.
- No use el aparato al exterior.
- No debe inclinarse el aparato ni tampoco debe moverse mientras que esté funcionando.
- No use cables de extensión ni tampoco adaptadores múltiples.
- Cuando el aparato no se utiliza, siempre deberá sacarse el enchufe de la toma de corriente.

DECLARACIÓN DE CONFORMIDAD CE
El aparato ha sido concebido, construido y distribuido en conformidad con los requerimientos de seguridad de las directivas CE:
Directiva 2006/95/EC de baja tensión
Directiva 2004/108/EC de compatibilidad electromagnética
Directiva 93/68/EEG para el marcado CE.
El aparato está destinado únicamente para el uso doméstico y los fines descritos.

CONDICIONES DE GARANTÍA
El aparato se suministra con una garantía de 24 meses, que entra en vigor en la fecha de adquisición. Dentro de este plazo, todos los errores de fabricación o de materiales serán reparados o sustituidos sin costo alguno. Se aplicarán las reglas siguientes:
1. Se rechazarán explícitamente todas las reclamaciones por daños, incluyendo los daños indirectos.
2. La reparación o sustitución de componentes dentro del plazo de garantía, no implica ninguna extensión del plazo de garantía.
3. La garantía queda anulada cuando el aparato ha sido modificado, cuando se han utilizado piezas otras que las originales, o cuando el aparato ha sido reparado por terceros.
4. La garantía no se aplicará a los componentes que sufren de desgaste normal, como filtros, pilas eléctricas, lámparas y elementos calefactores.
5. La garantía tendrá validez únicamente cuando se presenta el recibo de compra original con fecha, sin modificación alguna.
6. La garantía no se aplicará en caso de daños causados por negligencia o por actividades que no correspondan con las instrucciones en el presente manual.
7. Los gastos de transporte y los riesgos asociados con el transporte del aparato o sus componentes siempre correrán a cargo del cliente.
8. La garantía no cubrirá los daños causados por el uso de piezas de recambio inadecuadas.

Para evitar los gastos innecesarios, le recomendamos leer bien las instrucciones antes de usar el aparato. Lleve el aparato al punto de venta donde lo ha comprado, cuando las instrucciones no ofrecen ninguna solución.

No deseche ningún dispositivo electrónico junto a los residuos habituales. Utilice los contenedores e instalaciones adecuadas para la recogida de este tipo de materiales.
Consulte la normativa vigente y contacte con la administracion correspondiente para obtener informacion acerca de las instalaciones de recogida disponibles. Si algun dispositivo electronico se desecha en un vertedero o basurero no adecuado, alguna sustancia peligrosa podria filtrarse en la tierra y aparecer posteriormente en la cadena de alimentacion, pudiendo dañar su estado de salud.
Al sustituir un electrodoméstico o dispositivo electronico por un modelo nuevo, el establecimiento minorista esta obligado por ley a recoger y desechar adecuadamente dicho dispositivo sin carga económica alguna para el cliente.

(F) IMPORTANT
Lisez ce manuel avec attention avant d'utiliser l'appareil et conservez-le pour pouvoir le consulter ultérieurement.
Une fois retiré de son emballage, vérifiez si l'appareil n'est pas endommagé. En cas de doute, n'utilisez pas l'appareil. Mais contactez le service clients de votre fournisseur local. Pour éviter tout danger, gardez le matériel d'emballage (sacs en plastique, etc.) hors de portée des enfants. L'appareil est uniquement conçu pour le chauffage de pièces domestiques normales. Ne pas utiliser pour des applications professionnelles ou industrielles.

DANGER
- Ne plongez pas l'appareil dans l'eau et ne laissez pas pénétrer d'eau à l'intérieur.
- N'ouvrez jamais l'appareil, sous risque de choc électrique.

AVERTISSEMENT
- L'installation doit être parfaitement conforme à la législation, aux règlements et aux normes locales.
- Avant de brancher l'appareil, vérifiez que la tension du réseau électrique correspond bien aux informations mentionnées sur la plaque de type de l'appareil.
- L'appareil peut fonctionner sur des réseaux électriques de ~230 V.
- Si le cordon électrique est endommagé, faites-le remplacer pour éviter tout danger. Pour cela, contactez un centre de réparations agréé par Qlima ou un technicien aux qualifications comparables.
- Pour inspection ou réparation, adressez-vous toujours à un centre technique agréé par Qlima.
- Toute réparation effectuée par une personne non qualifiée peut provoquer des situations extrêmement dangereuses pour l'utilisateur.
- N'essayez pas de réparer l'appareil vous-même, ceci annulerait la garantie.
- Tenez le cordon électrique à distance des surfaces chaudes.
- Cet appareil n'est pas conçu pour des utilisateurs (y compris les enfants) qui présentent un handicap moteur, mental ou sensoriel, ou qui manquent d'expérience et de connaissances, sauf s'ils sont surveillés par une personne responsable de leur sécurité.
- Surveillez les enfants présents, ils ne doivent en aucun cas jouer avec l'appareil.
- La fiche électrique de l'appareil doit rester accessible à tout moment.
- N'enfilez aucun objet dans les ouvertures de l'appareil.
- L'appareil ne doit pas être installé directement sous une prise de contact.
- Pour éviter tout risque de surchauffe, ne couvrez pas l'appareil.
- Ne pas utiliser ce convecteur dans l'entourage immédiat d'une baignoire, d'une douche ou d'une piscine.
- Ne pas installer l'appareil si la manipulation des commandes est possible par une personne utilisant la douche ou la baignoire.
- Cet appareil peut être utilisé par des enfants de plus de 8 ans et des personnes aux capacités physiques, sensorielles ou mentales réduites, ou manquant d'expérience et de connaissances ; il faut pour cela leur avoir fourni un encadrement ou des consignes à propos de l'utilisation sécurisée de l'appareil et leur avoir expliqué clairement les dangers potentiels.
- Ne pas laisser les enfants jouer avec l'appareil.
- Les enfants ne doivent pas être chargés du nettoyage et de l'entretien de l'appareil sauf s'ils sont encadrés.
- Les enfants de moins de 3 ans doivent être tenus à l'écart à moins d'être surveillés en continu.
- Les enfants âgés de 3 à 8 ans ne peuvent allumer ou éteindre l'appareil qu'à condition qu'il ait été placé ou installé dans sa position normale de fonctionnement et qu'ils aient reçu l'autorisation ainsi que toutes les instructions concernant l'utilisation de l'appareil d'une manière sûre et les risques encourus.
- Les enfants âgés de 3 à 8 ans ne peuvent pas brancher, régler, nettoyer l'appareil ni effectuer la maintenance utilisateur
- ATTENTION — Certaines parties de ce produit peut devenir très chaudes et provoquer des brûlures. Il faut prêter attention plus particulièrement aux enfants et aux personnes vulnérables présentes dans la pièce.

ATTENTION
- En présence d'une odeur inhabituelle ou d'un bruit anormal, éteignez et débranchez immédiatement l'appareil. Faites-le vérifier par un centre technique Qlima agréé.
- Avant de déplacer ou de nettoyer l'appareil, éteignez et débranchez-le en suivant les instructions.
- Veillez à ce que l'appareil et son cordon électrique reste toujours hors de portée des bébés (au moins 1 mètre).
- N'utilisez pas l'appareil dans des endroits humides ou près de l'eau, sauf si l'appareil appartient à la classe de protection IPX4 (voir plaque de type). Seuls ces types d'appareils sont adaptés à une utilisation en milieu humide.
- N'utilisez pas l'appareil dans des lieux où l'humidité de l'air est supérieure à 95%.
- N'exposez pas l'appareil à des températures extrêmes (chaudes ou froides) ni aux rayons directs du soleil.
- N'utilisez pas l'appareil à l'extérieur.
- Veillez à ce que l'appareil reste bien à la verticale. Ne le bougez pas lorsqu'il est en marche.
- N'utilisez pas de rallonge électrique ni de multiprise.
- Débranchez toujours l'appareil lorsque vous ne l'utilisez pas.

DÉCLARATION DE CONFORMITÉ CE
L'appareil est conçu, fabriqué et distribué conformément aux directives de sécurité CE.
2006/95/CE Matériel à basse tension
2004/108/CE CEM
93/68/CEE Marquage CE
L'appareil est uniquement destiné à une utilisation domestique et doit être exclusivement utilisé dans le but pour lequel il a été conçu.

CONDITIONS DE GARANTIE
L'appareil bénéficie d'une garantie de 24 mois à partir de la date d'achat. Pendant cette période de garantie, les erreurs de matériel et de fabrication sont résolues gratuitement. Dans ce cadre, les règles suivantes s'appliquent:
1. Nous refusons expressément toute demande de responsabilité et d'indemnisation y compris pour des dégâts indirects.
2. Les réparations ou remplacements de pièces pendant la période de garantie ne prolongent pas la durée de la garantie.
3. La garantie ne s'applique pas si la constitution de l'appareil a été modifiée, si des pièces autres que des pièces d'origine ont été utilisées ou si l'appareil a été réparé par un tiers.
4. Les pièces sujettes à une usure normale ne sont pas couvertes par la garantie : filtres, batteries, ampoules et éléments chauffants.
5. La garantie s'applique uniquement sur présentation de la preuve d'achat d'origine datée et sans aucun rature ni modification.
6. La garantie ne s'applique pas aux dégâts causés par la négligence de l'utilisateur ou par le non respect du présent mode d'emploi.
7. Les frais d'envoi et les risques encourus, lors du transport de l'appareil et des pièces, sont toujours à la charge du client.
8. La garantie ne s'applique pas lorsque des pièces autres que les pièces de rechange adaptées, ont été utilisées.

Pour éviter des frais inutiles, nous vous recommandons de consulter d'abord attentivement votre mode d'emploi. Si le mode d'emploi n'apporte aucune solution, remettez l'appareil à votre distributeur pour réparation.

Ne pas jeter des appareils électriques avec les déchets managers municipaux non triés. Utiliser des équipements de collecte séparés.
Contacter votre gouvernement local pour toute information concernant les systèmes de collecte disponibles. Si les appareils électriques sont jetés sur des sites d'enfouissement des déchets ou dans déchetteries, des substances dangereuses risquent de pénétrer dans les nappes phréatiques et entrer dans la chaine alimentaire et peuvent poser des risques à votre santé et bien-être. Lors du remplacement d'appareils électriques usagés par des appareils neufs, le revendeur est tenu de reprendre votre vieil appareil pour recyclage au moins gratuitement.

(FIN) TÄRKEÄÄ
Lue tämä käyttöohje huolellisesti ennen laitteen käyttöä ja säilytä se tulevaisuutta varten.
Kun olet poistanut laitteen pakkauksestaan, tarkista että se ei ole vahingoittunut. Jos olet epävarma, älä käytä laitetta, vaan ota yhteys paikalliseen jälleenmyyjän asiakaspalveluun. Pidä pakkausmateriaalit poissa lasten ulottuvilta, koska ne voivat aiheuttaa vaaran lapsille.
Laitetta saa käyttää vain lämmitykseen kotitalouksissa. Ei sovellu teollisuus- tai liiketoimintakäyttöön.

VAARA
- Älä upota laitetta veteen äläkä kastele sitä vedellä.
- Älä avaa koskaan laitetta sähköiskun välttämiseksi.

VAROITUS
- Laitteen on oltava täysin paikallisten säännösten, määräysten ja standardien mukainen.
- Tarkista, että tyyppikilvessä ilmoitettu jännite vastaa paikallista verkkojännitettä ennen kuin kytket laitteen verkkoon.
- Laite soveltuu käytettäväksi jännitteellä joka on välillä ~230 V.
- Jos verkkojohto on viallinen, se on vaihdettava Qlima valtuuttamassa huoltopisteessä tai vastaavassa palvelupisteessä vaarojen välttämiseksi.
- Vie laite aina Qlima valtuuttamaan huoltopisteeseen tarkastettavaksi tai korjattavaksi.
- Jos korjaukset suorittaa kouluttamaton henkilö, seurauksena voi olla erittäin vaarallinen tilanne käyttäjälle.
- Älä yritä korjata laitetta itse, tällöin takuu raukeaa.
- Pidä verkkojohto poissa kuumien pintojen läheisyydestä.
- Tätä laitetta ei ole tarkoitettu sellaisten henkilöiden (mukaan lukien lapset) käyttöön, joilla on rajoittuneet fyysiset, sensoriset tai henkiset kyvyt tai joilta puuttuu kokemusta ja tietoa, paitsi jos heidän turvallisuudestaan vastuussa oleva henkilö on antanut heille ohjausta tai tietoa laitteen käytöstä.
- Lapsia on valvottava, etteivät he leiki laitteen kanssa.
- Pistokkeen on oltava aina saatavilla.
- Älä työnnä esineitä laitteen aukkoihin.
- Laite ei saa olla aivan pistorasian alapuolella.
- Älä peitä laitetta ylikuumenemisen välttämiseksi.
- Laitetta ei saa käyttää kylpyammeen, suihkun tai uima-altaan välittömässä läheisyydessä.
- Lämmitin on asennettava siten, että kylvyssä oleva henkilö ei pysty koskemaan kytkimiin ja muihin säätimiin.
- Tätä laitetta voivat käyttää yli 8-vuotiaat lapset sekä henkiöt, joiden fyysinen kapasiteetti, aistimaailma tai henkinen tila ovat alhaisia tai heiltä puuttuu kokemusta tai tietämystä vain jos heitä ohjataan tai opastetaan tämän laitteen käytössä turvallisesti ja he ymmärtävät siihen liittyvät vaarat.
- Lasten ei pitäisi leikkiä laitteella.
- Lasten ei pitäisi suorittaa puhdistus- ja huoltotoimia ilman valvontaa.
- Alle 3-vuotiaat lapset on pidettävä poissa laitteen ulottuvilta ilman jatkuvaa valvontaa.
- 3-8 -vuotiaat lapset voivat käynnistää tai sammuttaa laitteen vain jos laite on asetettu tai asennettu sen normaaliin käyttöasentoon ja heille on annettu laitteen turvalliseen käyttöön liittyvää valvontaa tai ohjeet ja mikäli he ymmärtävät laitteen käyttöön liittyvät vaarat.
- 3-8 -vuotiaat lapset eivät saa kytkeä, säätää tai puhdistaa laitetta eivätkä suorittaa käyttäjälle kuuluvia huoltotoimenpiteitä.
- HUOMAUTUS — Jotkut tämän laitteen osista saattavat kuumentua ja aiheuttaa palovammoja. Erityistä huomiota on kiinnitettävä silloin kun lapsia tai muita alttiita henkilöitä on läsnä.

VARO
- Kytke laite pois päältä ja irrota johto pistorasiasta heti, jos siitä lähtee outo haju tai kuuluu epänormaali ääni. Vie laite Qlima valtuuttamaan huoltopisteeseen.
- Kytke laite pois päältä ja irrota johto pistorasiasta käyttöohjeiden mukaisesti ennen kuin siirrät tai puhdistat laitteen.
- Varmista, että laite ja verkkojohto ovat aina vauvojen ulottumattomissa (vähintään 1 metrin päässä).
- Älä käytä laitetta kosteissa paikoissa tai veden läheisyydessä, jos sen suojaluokka ei ole IPX4 (katso tyyppikilpeä). Vain luokan IPX4 laitteet soveltuvat käytettäväksi näissä olosuhteissa.
- Älä käytä laitetta paikoissa, joiden kosteuspitoisuus ylittää 95 %.
- Älä altista laitetta äärimmäisen kuumille tai kylmille olosuhteille tai suoralle auringonvalolle.
- Älä käytä laitetta ulkona.
- Älä koskaan nosta tai siirrä laitetta, kun se on käynnissä.
- Älä käytä jatkojohtoja tai usean pistorasian sovittimia.
- Irrota pistoke aina pistorasiasta, kun laitetta ei käytetä.

EY-VAATIMUSTENMUKAISUUSVAKUUTUS
Tämän laitteen suunnittelu, valmistus ja jakelu tapahtuu seuraavien EY-direktiivien turvamääräysten mukaisesti:
2006/95/EY pienjännitedirektiivi
2004/108/EY EMC-direktiivi
93/68/ETY CE-merkintöjä koskeva direktiivi.
Laite on tarkoitettu kotikäyttöön ja vain kuvattuihin tarkoituksiin.

TAKUUEHDOT
Laitteen takuu on 24 kuukautta ostopäivästä alkaen. Kaikki materiaali- ja valmistusviat korjataan ja vialliset osat vaihdetaan uusiin maksutta tämän ajan kuluessa. Seuraavat ehdot ovat voimassa:
1. Emme korvaa mitään muita vahinkoja, mukaan lukien oheisvahingot.
2. Takuuaikana tehdyt korjaukset tai osien vaihdot eivät pidennä takuuaikaa.
3. Takuu raukeaa, mikäli laitteeseen on tehty muutoksia, on käytetty muita kuin alkuperäisiä osia tai korjaukset on tehnyt kolmas osapuoli.
4. Takuun piiriin eivät kuulu osat, jotka kuluvat normaalissa käytössä, kuten suodattimet, paristot, lamput ja lämmityselementit.
5. Takuu on voimassa vain, kun esitetään alkuperäinen, päivätty ostokuitti ja mikäli laitteeseen ei ole tehty muutoksia.
6. Takuu raukeaa, mikäli vahinko on aiheutunut laiminlyönnistä tai tämän käyttöohjeen vastaisista toimista.
7. Kuljetuskulut ja laitteen tai sen osien kuljetukseen liittyvät riskit ovat aina ostajan vastuulla.
8. Takuu ei kata vahinkoja, jotka aiheutuvat sopimattomien varaosien käytöstä.

Tutustu aina ensin huolellisesti käyttöohjeisiin tarpeettomien kulujen välttämiseksi. Vie laite jälleenmyyjän korjattavaksi, jos näistä ohjeista ei ole apua.

Älä hävitä sähkölaitteita kotitalousjätteen mukana, käytä niille erikseen varattuja keräys- ja kierrätyspisteitä. Ota yhteyttä viranomaisiin saadaksesi lisätietoa paikallisista keräys- ja kierrätysjärjestelmistä. Jos sähkölaite jätetään luontoon tai joutomaalle, vaarallisia aineita voi vuotaa pohjaveteen ja kulkeutua ruokaketjuun vahingoittaen näin yleistä terveyttä ja
hyvinvointia. Vaihtaessasi vanhan sähkölaitteen uuteen, kauppias on lain mukaan velvollinen ottamaan vanhan sähkölaitteesi takaisin ja hävittämään sen asianmukaisesti ilman eri korvausta.

(GB) IMPORTANT
Read this user manual carefully before you using the appliance and keep it for future reference.
After unpacking, check the appliance for any damages. When in doubt, do not use the appliance, but contact customer service at your local dealer's. Keep the packaging materials (plastic bags, etc.) away from children, as they may cause hazardous situations to children.
The device is only to be used for heating domestic rooms. Do not use it for industrial or business applications.

DANGER
- Do not immerse the appliance in water and do not let water run into it.
- Never open the appliance to prevent electric shock.

WARNING
- The installation must be completely in accordance with local regulations, ordinances and standards.
- Check if the voltage indicated on the type plate corresponds to the local mains voltage before you connect the appliance.
- The appliance is suitable for mains voltages ranging from ~230 V.
- If the mains cord is damaged, you must have it replaced by a service centre authorised by Qlima or similarly qualified persons in order to avoid a hazard.
- Always return the appliance to a service centre authorised by Qlima for examination or repair.
- Repair by unqualified people could cause an extremely hazardous situation for the user.
- Do not attempt to repair the appliance yourself, otherwise your guarantee becomes invalid.
- Keep the mains cord away from hot surfaces.
- This appliance is not intended for use by persons (including children) with reduced physical, sensory or mental capabilities, or lack of experience and knowledge, unless they have been given supervision or instruction concerning use of the appliance by a person responsible for their safety.
- Children should be supervised to ensure that they do not play with the appliance.
- The plug must be accessible at all times.
- Do not insert objects into the openings of the device.
- The device must not be located immediately below a socket outlet.
- In order to avoid overheating, do not cover the device.
- Do not use this heater in the immediate surroundings of a bath, a shower or a swimming pool.
- The heater is to be installed so that switches and other controls cannot be touched by a person in the bath or shower.
- This appliance can be used by children aged from 8 years and above and persons with reduced physical, sensory or mental capabilities or lack of experience and knowledge if they have been given supervision or instruction concerning use of the appliance in a safe way and understand the hazards involved.
- Children shall not play with the appliance.
- Cleaning and user maintenance shall not be made by children without supervision.
- Children of less than 3 years should be kept away unless continuously supervised.
- Children aged from 3 years and less than 8 years shall only switch on/off the appliance provided that it has been placed or installed in its intended normal operating position and they have been given supervision or instruction concerning use of the appliance in a safe way and understand the hazards involved.
- Children aged from 3 years and less than 8 years shall not plug in, regulate and clean the appliance or perform user maintenance.
- CAUTION — Some parts of this product can become very hot and cause burns. Particular attention has to be given where children and vulnerable people are present.

CAUTION
- Switch off the appliance and disconnect it from the mains immediately if it produces a strange smell or an abnormal noise. Take the appliance to an authorised Qlima service centre.
- Switch off the appliance and unplug it according to the user instructions before you move or clean it.
- Make sure the appliance and the mains cord are always out of reach of babies (at least one metre away).
- Do not use the appliance if not IPX4 protection class (see type plate) in damp places or close to water. Only IPX4 class appliances are suitable for these circumstances.
- Do not use the appliance in places where the humidity level exceeds 95%.
- Do not expose the appliance to extreme heat or cold or to direct sunlight.
- Do not use the appliance outdoors.
- Never tilt or move the appliance while it is operating.
- Do not use any extension cords or multi-socket adapters.
- Always take the plug out of the socket when the device is not in use.

EC DECLARATION OF CONFORMITY
The appliance has been designed, constructed and distributed in conformity with the safety regulations of the following EC directives:
2006/95/EC Low Voltage Directive
2004/108/EC EMC Directive
93/68/EEC CE Marking Directive.
The appliance is intended for domestic use and for the described purposes only.

GUARANTEE CONDITIONS
The appliance is supplied with a 24-month guarantee, commencing on the date of purchase. All material and manufacturing defects will be repaired or replaced free of charge within this period. The following rules apply:
1. We expressly refuse all further damage claims, including claims for collateral damage.
2. Repairs to or replacement of components within the guarantee period will not result in an extension of the guarantee.
3. The guarantee is invalidated if any modifications have been made, non-genuine parts are fitted or repairs are carried out by third parties.
4. Components subject to normal wear, such as filters, batteries, lamps and heating elements are not covered by the guarantee.
5. The guarantee is valid only when you present the original, dated purchase invoice and if no modifications have been made.
6. The guarantee is invalid for damage caused by neglect or by actions that deviate from those in this instruction booklet.
7. Transportation costs and the risks involved during the transportation of the appliance or components of the appliance shall always be for the account of the purchaser
8. Damage caused by not using suitable spare parts is not covered by the guarantee.

To prevent unnecessary expense, we recommend that you always first carefully consult the instructions for use. Take the appliance to your dealer for repairs if these instructions do not provide a solution.

Do not dispose of electrical appliances as unsorted municipal waste, use separate collection facilities. Contact your local government for information regarding the collection systems available. If electrical appliances are disposed of in landfills or dumps, hazardous substances can leak into the groundwater and get into the food chain, damaging your health and well-being. When replacing old appliances with new one, the retailer is legally obligated to take back your old appliance for disposal at least for free of charge.

(N) VIKTIG
Les denne brukerhåndboken nøye før du bruker apparatet, og ta vare på den slik at du kan slå opp i den senere.
Etter utpakkingen, kontroller at apparatet ikke har skader. Er du i tvil, skal du ikke ta apparatet i bruk men kontakte kundeservice hos din lokale forhandler. Pass på at barn ikke får tilgang til emballasjen (plastposer osv.). Slike elementer kan være farlige for barn.
Apparatet skal bare brukes til oppvarming av ordinære rom i hjemmet. Apparatet skal ikke brukes til industrielle formål eller kommersiell bruk.

FARE
- Apparatet må ikke dyppes i vann og det må ikke renne vann inn i det.
- Åpne aldri apparatet – du risikerer å få elektrisk støt.

ADVARSEL
- Installasjonen må være i full overensstemmelse med lokale vedtekter, bestemmelser og standarder.
- Før du kobler til apparatet, kontroller at spenningen angitt på typeskiltet tilsvarer spenningen i det lokale strømnettet.
- Apparatet krever en spenning på ~230 V.
- Hvis strømtilførselsledningen er skadet, må du få den skiftet ut av et servicesenter som er autorisert av Qlima eller av tilsvarende kvalifiserte personer, for å avverge enhver risiko.
- Returner alltid apparatet til et servicesenter autorisert av Qlima for undersøkelse eller reparasjon.
- Reparasjon utført av ukvalifiserte personer kan utsette brukere for stor fare.
- Prøv aldri å reparere apparatet selv. Da blir garantien ugyldig.
- Hold nettstrømledningen unna varme overflater.
- Dette apparatet bør ikke brukes av personer (inklusive barn) som har redusert fysisk, sensorisk eller mental funksjonsevne, eller som er uten erfaring med eller kunnskap om apparatet, hvis de ikke har fått tilsyn eller veiledning i bruken av dette apparatet av en person som er ansvarlig for deres sikkerhet.
- Barn må overvåkes for å sikre at de ikke bruker apparatet som leketøy.
- Støpselet må til enhver tid være lett tilgjengelig.
- Stikk ikke gjenstander inn i åpningene på utstyret.
- Apparatet må ikke plasseres rett under en stikkontakt.
- For å unngå overoppheting må apparatet aldri tildekkes.
- Ikke bruk dette produktet i umiddelbar nærhet av badekar, dusj eller svømmebasseng.
- Ovnen skal plasseres slik at brytere og andre kontroller ikke kan berøres av en person i badekar.
- Dette produktet kan brukes av barn fra 8 år og oppover og personer med reduserte fysiske, sensoriske eller mentale evner eller mangel på erfaring og kunnskap kun dersom de får tilsyn eller instruksjoner om hvordan man bruker produktet på en sikker måte og forstår eventuelle farer.
- Barn skal ikke leke med produktet.
- Rengjøring og vedlikehold skal aldri utføres av barn uten tilsyn.
- Barn under 3 år må holdes på avstand dersom de ikke holdes under kontinuerlig oppsyn.
- Barn som har fylt 3, men er yngre enn 8 år, må bare skru apparatet på eller av hvis dette er plassert eller installert i henhold til den tiltenkte normale driftsstillingen og de har blitt rettledet eller har fått instrukser om hvordan apparatet skal brukes på en sikker måte og forstår de farer som er knyttet til bruken.
- Barn som har fylt 3, men er yngre enn 8 år, må ikke koble til, justere eller rengjøre apparatet eller foreta vedlikehold som skal utføres av brukeren.
- FORSIKTIG — Noen av delene på dette produktet kan bli veldig varme og gi brannskader. Spesiell oppmerksomhet kreves dersom barn eller utsatte personer er til stede.

FORSIKTIG
- Slå øyeblikkelig av apparatet og koble det fra nettstrømmen hvis det produserer en rar lukt eller unormal lyd. Ta apparatet med til et autorisert Qlima servicesenter.
- Slå apparatet av og trekk ut kontakten før du flytter eller rengjør det, som angitt i bruksanvisningen.
- Pass på at apparatet og nettstrømledningen alltid er utenfor småbarns rekkevidde (minst en meter borte).
- Bruk aldri apparatet på fuktige steder eller nær vann hvis det ikke er i beskyttelsesklasse IPX4 (se typeskiltet). Under slike forhold kan det kun brukes apparater i klasse IPX4.
- Bruk ikke apparatet på steder der fuktighetsnivået er høyere enn 95%.
- Utsett ikke apparatet for ekstrem varme eller kulde, eller for direkte sollys.
- Bruk ikke apparatet utendørs.
- Apparatet må aldri tippes eller beveges mens det er i drift.
- Bruk aldri skjøteledninger eller multistøpseladaptere.
- Trekk alltid støpselet ut av stikkontakten når apparatet ikke er i bruk.

EF-ERKLÆRING OM SAMSVAR
Apparatet er utformet, konstruert og distribuert i samsvar med sikkerhetsregulativene i følgende EF-direktiver:
2006/95/EF Lavspenningsdirektiv
2004/108/EF EMC-direktiv
93/68/EØS EU-merkingsdirektiv.
Apparatet er ment for bruk i hjemmet og kun til de beskrevne formål.

GARANTIVILKÅR
Apparatet leveres med en garanti på 24 måneder fra og med kjøpsdatoen. Alle material- og produksjonsdefekter vil bli reparert eller skiftet ute kostnadsfritt innenfor dette tidsrommet. Følgende regler gjelder:
1. Vi avslår uttrykkelig alle andre krav om skadeserstatning, inklusive krav om utilsiktet skade.
2. Reparasjon eller utskiftning av komponenter i garantiperioden vil ikke føre til noen forlengelse av garantien.
3. Garantien bortfaller hvis det er gjort endringer, montert deler som ikke er originaldeler eller utført reparasjoner av tredjeparter.
4. Komponenter utsatt for normal slitasje, som for eksempel filtre, batterier, pærer eller varmeelementer, er ikke dekket av garantien.
5. Garantien er kun gyldig hvis du fremlegger den originale fakturaen for kjøpet og hvis det ikke er blitt utført noen endringer.
6. Garantien er ikke gyldig for skade oppstått gjennom skjødesløshet eller handlinger som strider mot anvisningene i denne instruksjonsbrosjyren.
7. Transportkostnader og risikoer forbundet med transport av apparatet eller dets komponenter skal alltid være kjøpers ansvar.
8. Skade forårsaket av bruken av uegnede deler dekkes ikke av garantien.

For å unngå unødvendige utgifter, anbefaler vi at du alltid først leser bruksanvisningene meget nøye. Ta apparatet med deg til forhandleren for reparasjon hvis du ikke finner noen løsning i disse bruksanvisningene.

Kast ikke elektriske apparater som usortert avfall; bruk separate innsamlingsordninger. Kontakt lokale myndigheter for informasjon vedrørende innsamlingsordninger tilgjengelige. Hvis elektriske apparater blir kastet på fyllplasser eller søppelhauger, kan farlige stoffer lekke ut i grunnvannet og komme inn i næringskjeden, som kan skade din helse og velvære. Når du erstatter gamle apparater med nye, er forhandler pålagt å ta imot ditt gamle apparat for avfallshåndtering uten kostnad.

(NL) BELANGRIJK
Lees voordat u het apparaat gebruikt deze handleiding zorgvuldig door en bewaar deze voor toekomstig gebruik.
Controleer na het uitpakken of het apparaat niet beschadigd is. Twijfelt u, gebruik het apparaat dan niet, maar neem contact op met de klantenservice of uw plaatselijke leverancier. Het verpakkingsmateriaal (plastic zakken enz.) moet buiten het bereik van kinderen gehouden worden, want het zou een bron van gevaren kunnen vormen.
Het apparaat is alleen geschikt voor het verwarmen van normale huishoudelijke ruimtes. Niet voor zakelijke of industriële toepassingen.

GEVAAR
- Dompel het apparaat niet onder in water en laat er geen water in lopen.
- Open het apparaat nooit, dit kan een elektrische schok veroorzaken.

WAARSCHUWING
- De installatie moet volledig in overeenstemming zijn met lokale regelgeving, verordeningen en normen.
- Controleer of de netspanning op het typeplaatje overeenkomt met het lokale lichtnet voor u het apparaat aansluit.
- Het apparaat is geschikt voor netspanningen van ~230 V.
- Als het netsnoer is beschadigd, moet u het om gevaar te voorkomen laten vervangen door een door Qlima erkend servicecentrum of door vergelijkbaar bevoegde personen.
- Breng het apparaat ter inspectie of reparatie altijd bij een door Qlima erkend servicecentrum.
- Reparaties door onbevoegden kunnen extreem gevaarlijke situaties opleveren voor de gebruiker.
- Probeer niet zelf het apparaat te repareren, in dat geval vervalt uw garantie.
- Houd het netsnoer uit de buurt van hete oppervlakken.
- Dit apparaat is niet bedoeld voor gebruik door personen (inclusief kinderen) met verminderde lichamelijke, geestelijke of zintuiglijke vermogens, of gebrek aan ervaring en kennis, tenzij er toezicht wordt gehouden op en instructies worden gegeven voor het gebruik van het apparaat door iemand die verantwoordelijk is voor hun veiligheid.
- Er dient toezicht te worden gehouden op kinderen om er zeker van te zijn dat zij niet met het apparaat spelen.
- De stekker moet te allen tijde toegankelijk zijn.
- Steek geen objecten in de openingen van het apparaat.
- Het apparaat mag zich niet rechtstreeks onder een stopcontact bevinden.
- Dek het apparaat niet af, anders bestaat het gevaar van oververhitting.
- Gebruik dit product niet in de directe nabijheid van een bad, een douche of een zwembad.
- Installeer de verwarming zodanig dat de schakelaars en andere regelaars niet door iemand in een bad of douche kunnen worden aangeraakt.
- Dit apparaat kan worden gebruikt door kinderen vanaf 8 jaar en mensen met een lichamelijke, zintuiglijke of verstandelijke beperking en door mensen die geen ervaring met of kennis over het apparaat hebben als er toezicht op hen wordt gehouden of ze instructies hebben gekregen over veilig gebruik van het apparaat en op de hoogte zijn van de risico's.
- Zorg ervoor dat kinderen niet met het apparaat spelen.
- Reiniging en onderhoud dient niet te worden uitgevoerd door kinderen waarop geen toezicht wordt gehouden.
- Kinderen onder de 3 jaar mogen uitsluitend in de buurt komen onder voortdurend toezicht.
- Kinderen van 3 tot 8 jaar mogen het apparaat uitsluitend in- of uitschakelen als dit op de bedoelde wijze geplaatst of geïnstalleerd is en zij onder toezicht staan of instructies hebben gekregen over het veilige gebruik van het apparaat en begrijpen welke risico's er zijn.
- Kinderen van 3 tot 8 jaar mogen het apparaat niet aansluiten, instellen en schoonmaken of gebruikersonderhoud plegen.
- ATTENTIE — Sommige onderdelen van dit product kunnen erg heet worden en brandwonden veroorzaken. Er dient bijzonder voorzichtig gedaan te worden als er kinderen en kwetsbare personen aanwezig zijn.

LET OP
- Zet het apparaat onmiddellijk uit en sluit het af van het elektriciteitsnet als het een vreemde geur of abnormaal geluid voortbrengt. Breng het apparaat naar een erkend Qlima servicecentrum.
- Zet het apparaat uit en trek de stekker uit het stopcontact volgens de gebruiksinstructies voordat u het verplaatst of schoonmaakt.
- Zorg dat het apparaat en het netsnoer altijd buiten het bereik van baby's blijft (tenminste een meter).
- Gebruik het apparaat niet op vochtige plaatsen of dichtbij water tenzij het tot beschermingsklasse IPX4 behoort (zie typeplaatje). Alleen apparaten uit de IPX4 klasse zijn geschikt voor deze omstandigheden.
- Gebruik het apparaat niet in plaatsen waar de luchtvochtigheid hoger is dan 95%.
- Stel het apparaat niet bloot aan extreme hitte of koude of direct zonlicht.
- Gebruik het apparaat niet buitenshuis.
- Houd het apparaat niet scheef en beweeg het niet terwijl het in werking is.
- Gebruik geen verlengsnoeren of meervoudige adapters.
- Haal altijd de stekker uit het stopcontact als het apparaat niet wordt gebruikt.

EG VERKLARING VAN OVEREENSTEMMING
Het apparaat is ontworpen, geconstrueerd en gedistribueerd in overeenstemming met de veiligheidsvoorschriften van de EG-richtlijnen:
2006/95/EC Laagspanningsrichtlijn
2004/108/EC EMC-richtlijn
93/68/EEG Richtlijn inzake CE-markering.
Het apparaat is uitsluitend bestemd voor huishoudelijk gebruik en voor de beschreven doeleinden.

GARANTIEVOORWAARDEN
Het apparaat wordt geleverd met een garantie van 24 maanden die ingaat op de aankoopdatum. Alle materiaal- of productiefouten worden binnen deze periode gratis gerepareerd of vervangen. De volgende regels gelden:
1. Wij wijzen uitdrukkelijk alle schadeclaims af, inclusief indirecte schade.
2. Reparatie of vervanging van onderdelen binnen de garantieperiode leidt niet tot een verlenging van de garantieduur.
3. De garantie vervalt wanneer het apparaat is aangepast, niet-originele onderdelen zijn gebruikt, of wanneer reparaties door derden zijn uitgevoerd.
4. De garantie is niet van toepassing op onderdelen die onderhevig zijn aan normale slijtage, zoals filters, batterijen, lampjes en verwarmingselementen.
5. De garantie geldt alleen als u het originele, gedateerde aankoopbewijs overlegt, op voorwaarde dat er geen wijzigingen op zijn aangebracht.
6. De garantie geldt niet in geval van schade veroorzaakt door nalatigheid of handelingen die niet overeenkomen met die in deze handleiding.
7. Vervoerkosten en de risico's verbonden aan vervoer van het apparaat of apparaatonderdelen zijn altijd voor de rekening van de klant.
8. Schade veroorzaakt door het niet gebruiken van geschikte reserveonderdelen wordt niet gedekt door de garantie.

Om onnodige kosten te vermijden, raden we u aan eerst de instructies zorgvuldig te raadplegen voor u het apparaat gebruikt. Breng het apparaat naar uw verkooppunt als de instructies geen oplossing bieden.

Werp elektrische apparatuur niet weg bij het huisvuil; lever het in op de daarvoor aangewezen plaats. Neem contact op met de plaatselijke autoriteiten voor informatie waar apparatuur kan worden ingeleverd. Wanneer elektrische apparaten worden weggegooid op de vuilstort of in de dump, kunnen gevaarlijke stoffen in het grondwater en in de voedselketen terecht komen met alle gevolgen voor de gezondheid. Bij de vervanging van oude apparaten door nieuwe is de leverancier wettelijk verplicht zonder kosten het oude apparaat voor vernietiging in te nemen.

(P) IMPORTANTE
Leia atentamente este manual do utilizador antes de utilizar o aparelho e guarde-o para referência futura.
Depois de desembalar, verifique se existem quaisquer danos no aparelho. Em caso de dúvida, não utilize o aparelho, mas entre em contacto com o serviço ao cliente no revendedor local. Mantenha os materiais de embalagem (sacos de plástico, etc.) longe de crianças, pois podem causar situações perigosas para crianças.
O dispositivo é apenas para ser utilizado para aquecimento de divisões domésticas. Não utilize para aplicações industriais ou empresariais.

PERIGO
- Não mergulhe o aparelho em água e não deixe entrar água no mesmo.
- Nunca abra o aparelho para impedir choques elétricos.

ADVERTÊNCIA
- A instalação deve ser feita de acordo com os regulamentos, legislação e normas locais.
- Verifique se a tensão indicada na placa de identificação corresponde à tensão da rede local antes de ligar o aparelho.
- O aparelho é adequado para tensões de rede entre os ~230 V.
- Se o cabo de alimentação estiver danificado, deve ser substituído por um centro de assistência autorizado pela Qlima ou por um equipa igualmente qualificadas para evitar situações de perigo.
- Devolva sempre o aparelho a um centro de assistência autorizado pela Qlima para análise ou reparação.
- A reparação por pessoal sem qualificação pode provocar uma situação extremamente perigosa para o utilizador.
- Não tente reparar sozinho o aparelho, caso contrário, a sua garantia poderá invalidar.
- Mantenha o cabo de alimentação afastado de superfícies quentes.
- Este aparelho não se destina a ser utilizado por pessoas (incluindo crianças) com capacidades físicas, sensoriais ou mentais reduzidas ou falta de experiência e conhecimento, a menos que sejam supervisionadas ou instruídas sobre a utilização do aparelho por uma pessoa responsável pela sua segurança.
- As crianças devem ser supervisionadas para garantir que não brincam com o aparelho.
- A ficha tem de estar sempre acessível.
- Não coloque objetos nas aberturas do dispositivo.
- O dispositivo não se deve encontrar imediatamente abaixo de uma tomada.
- Para evitar o sobreaquecimento, não cubra o dispositivo.
- Não utilize este aquecedor nas imediações de uma banheira, um chuveiro ou uma piscina.
- O aquecedor deve ser instalado de forma a que os interruptores e outros controlos não sejam tocados por uma pessoa na banheira ou no chuveiro.
- Este aparelho pode ser utilizado por crianças com idade igual ou superior a 8 anos e pessoas com capacidades físicas, sensoriais ou mentais reduzidas ou falta de experiência e conhecimento se forem supervisionadas ou instruídas sobre a utilização do aparelho de forma segura e compreendendo os perigos envolvidos.
- As crianças não devem brincar com o aparelho.
- A limpeza e a manutenção do utilizador não devem ser feitas por crianças sem supervisão.
- As crianças com menos de 3 anos devem ser mantidas afastadas, a menos que sejam supervisionadas continuamente.
- As crianças com idades compreendidas entre os 3 anos e os 8 anos devem apenas ligar/desligar o aparelho desde que tenha sido colocado ou instalado na posição de funcionamento normal pretendida e que lhes tenha sido dada supervisão ou instruções sobre a utilização do aparelho de forma segura e compreendam os riscos envolvidos.
- Crianças com idades compreendidas entre os 3 anos e os 8 anos não devem ligar, regular e limpar o aparelho ou realizar a manutenção do utilizador.
- CUIDADO — Algumas partes deste produto podem ficar muito quentes e causar queimaduras. Deve ser prestada especial atenção quando crianças e pessoas vulneráveis estão presentes.

CUIDADO
- Desligue o aparelho e remova-o da alimentação imediatamente se produzir um cheiro esquisito ou um ruído anormal. Leve o aparelho a um centro de assistência autorizado Qlima.
- Desligue o aparelho e remova-o da alimentação de acordo com as instruções do utilizador antes de mover ou limpá-lo.
- Certifique-se de que o aparelho e o cabo de alimentação estão sempre fora do alcance de crianças/bebés (pelo menos, a um metro de distância).
- Não utilize o aparelho se não possuir a classe de proteção IPX4 (ver placa de tipo) em locais húmidos ou perto de água. Apenas aparelhos da classe IPX4 são adequados para estas circunstâncias.
- Não utilize o aparelho em locais onde o nível de humidade exceda os 95%.
- Não exponha o aparelho a calor ou frio extremos ou à luz do sol direta.
- Não utilize o aparelho no exterior.
- Nunca mova a incline o eletrodoméstico enquanto estiver em funcionamento.
- Não utilize extensões ou adaptadores para várias tomadas.
- Desligue sempre a ficha da tomada quando o dispositivo não estiver a ser utilizado.

DECLARAÇÃO DE CONFORMIDADE CE
O aparelho foi concebido, construído e distribuído em conformidade com os regulamentos de segurança das seguintes diretivas CE:
Diretiva 2006/95/CE de baixa tensão
Diretiva EMC 2004/108/CE
Diretiva 93/68/CEE Marcação CE
O aparelho destina-se apenas para uso doméstico e para questões de descrição.

CONDIÇÕES DA GARANTIA
O aparelho é fornecido com uma garantia de 24 meses, a partir da data de compra. Todos os defeitos de material e fabrico serão reparados ou substituídos gratuitamente dentro deste período. Aplicam-se as seguintes regras:
1. Recusamos expressamente todas as reclamações de danos adicionais, incluindo reclamações de danos colaterais.
2. A reparação ou substituição de componentes dentro do período de garantia não resultará numa extensão da garantia.
3. A garantia é anulada se tiver sido realizada alguma modificação, peças não originais instaladas ou reparações realizadas por terceiros.
4. Os componentes sujeitos a desgaste normal, como filtros, baterias, lâmpadas e elementos de aquecimento não são abrangidos pela garantia.
5. A garantia é válida apenas quando apresenta a fatura de compra original e datada e se não tiver sido realizada nenhuma modificação.
6. A garantia é inválida para danos causados por negligência ou por ações que se desviam daquelas contidas neste manual de instruções.
7. Os custos de transporte e os riscos envolvidos durante o transporte do aparelho ou componentes do aparelho devem ser sempre por conta do comprador
8. Os danos causados pela não utilização de peças sobressalentes adequadas não são abrangidos pela garantia.

Para evitar gastos desnecessários, recomendamos que consulte sempre primeiro cuidadosamente as instruções de utilização. Leve o aparelho ao seu revendedor para realizar as reparações se estas instruções não fornecerem uma solução.

Não elimine aparelhos elétricos como resíduos municipais não triados, utilize instalações de recolha separada. Entre em contacto com o governo local para obter informações sobre os sistemas de recolha disponíveis. Se os aparelhos elétricos forem eliminados em aterros ou lixeiras, pode haver fuga de substâncias perigosas para as águas subterrâneas e a entrada destas na cadeia alimentar, prejudicando a sua saúde e bem-estar. Ao substituir aparelhos antigos por novos, o distribuidor é legalmente obrigado a devolver o aparelho antigo para eliminação gratuitamente.

(PL) WAŻNE
Przed przystąpieniem do montażu i eksploatacji urządzenia należy uważnie przeczytać tę instrukcję obsługi i zachować ją do skorzystania w przyszłości.

Po usunięciu opakowania sprawdzić, czy urządzenie jest kompletne i nieuszkodzone. W przypadku wątpliwości bądź ustalenia jakichkolwiek braków nie należy uruchamiać urządzenia, lecz skontaktować się z punktem obsługi klienta lub najbliższym punktem sprzedaży. Nie pozwolić dzieciom używać do zabawy elementów opakowania (jak na przykład plastikowej folii czy worków), aby nie dopuścić do powstania niebezpiecznych sytuacji.
Urządzenie to służy wyłącznie do ogrzewania małych i średnich pomieszczeń mieszkalnych. Oznacza to, że nie znajduje ono zastosowania w pomieszczeniach biurowych bądź przemysłowych.

NIEBEZPIECZEŃSTWO
- W żadnym wypadku nie wolno dopuścić do kontaktu urządzenia z wodą, tzn. nie należy go nigdy moczyć lub zanurzać w wodzie.
- Nie wolno otwierać samodzielnie obudowy urządzenia, gdyż może to spowodować porażenie prądem elektrycznym.

OSTRZEŻENIE
- Instalacja tego urządzenia musi odbyć się w całkowitej zgodzie z krajowymi normami i przepisami dotyczącymi instalacji elektrycznych.
- Przed instalacją i uruchomieniem urządzenia należy sprawdzić, czy napięcie sieci zasilającej zgadza się z parametrami wskazanymi dla tego typu na nalepce znamionowej.
- Urządzenie przystosowane jest do przyłączenia do sieci zasilającej o napięciu ~230 V.
- Jeżeli przewód zasilający jest uszkodzony i zaistnieje potrzeba wymiany go na nowy, czynność tę należy zlecić fachowcowi z autoryzowanego serwisu Qlima lub innemu upoważnionemu fachowcowi.
- Ewentualne naprawy lub przegląd konserwacyjny należy zlecić wyłącznie fachowcowi z autoryzowanego serwisu naprawczego Qlima .
- Przeprowadzanie naprawy na własną rękę może doprowadzić do powstania bardzo groźnych sytuacji zagrażających zdrowiu i życiu użytkownika.
- Nie wolno przeprowadzać samodzielnie jakichkolwiek napraw urządzenia, gdyż może to spowodować przepadek gwarancji.
- Przewód zasilający powinien znajdować się z dala od urządzeń grzewczych lub gorącego podłoża.
- Ze względu na bezpieczeństwo należy zwrócić uwagę na to, aby urządzenie to nie było obsługiwane przez osoby (w tym dzieci) niepełnosprawne fizycznie lub umysłowo, bądź osoby nie posiadające wystarczającej w tym celu wiedzy lub umiejętności. Jest to jedynie możliwe pod nadzorem oraz zgodnie ze wskazówkami udzielonymi przez osobę, odpowiedzialną za bezpieczeństwo tychże niepełnosprawnych.
- Należy też zwrócić uwagę na to, aby dzieci nie miały bezpośredniego dostępu do urządzenia i nie wolno pozostawiać ich bez nadzoru w pobliżu urządzenia, gdy jest ono uruchomione.
- Wtyczka przewodu zasilającego musi być zawsze łatwo dostępna.
- Nie wolno wkładać żadnych obcych przedmiotów do otworów w urządzeniu.
- Nie należy ustawiać urządzenia bezpośrednio pod stałym gniazdkiem sieciowym.
- Nigdy nie należy przykrywać urządzenia, gdyż grozi to przegrzaniem i może doprowadzić do pożaru.
- PL: Nie używać pieca w bezpośrednim otoczeniu wanny, prysznica czy basenu.
- Grzejnik należy instalować w taki sposób, aby osoba znajdująca się w wannie nie mogła dotknąć wyłączników i pokręteł.
- Tego urządzenia mogą używać dzieci w wieku powyżej 8 lat oraz osoby o mniejszych zdolnościach fizycznych, czuciowych bądź umysłowych, a także osoby nieposiadające doświadczenia ani wiedzy, jeżeli robią to pod nadzorem albo otrzymały instrukcje na temat użycia urządzenia w bezpieczny sposób oraz rozumieją związane z tym zagrożenia.
- Dzieci nie powinny bawić się urządzeniem.
- Czyszczenie i obsługa przez dzieci nie może się odbywać bez nadzoru.
- Dzieci w wieku poniżej 3 lat nie powinny się znajdować w pobliżu urządzenia, chyba że pod stałym nadzorem.
- Dzieci w wieku od 3 do 8 lat mogą włączać/wyłączać urządzenie, pod warunkiem że zostało ono umieszczone i zainstalowane w normalnej pozycji działania oraz jeżeli dzieci są pod nadzorem albo otrzymały instrukcje dotyczące bezpiecznej obsługi urządzenia i zdają sobie sprawę z zagrożeń.
- Dzieci w wieku od 3 do 8 lat nie powinny podłączać do sieci, regulować i czyścić urządzenia ani wykonywać konserwacji użytkowej.
- UWAGA – Niektóre elementy produktu mogą być bardzo gorące i powodować oparzenia. Należy zwracać szczególną uwagę w miejscu, w którym przebywają dzieci i osoby potrzebujące wsparcia.

UWAGA
- W przypadku, gdy z urządzenia wydobywa się dziwny zapach lub nienormalny dźwięk, należy je natychmiast wyłączyć i odłączyć go od źródła zasilania. W celu ewentualnej naprawy urządzenie należy dostarczyć do autoryzowanego serwisu naprawczego Qlima.
- Przed przystąpieniem do czyszczenia urządzenia lub przed przemieszczeniem go należy najpierw wyjąć wtyczkę przewodu zasilającego z gniazdka sieciowego.
- Ze względu na bezpieczeństwo należy zwrócić uwagę na to, aby małe dzieci nie miały bezpośredniego dostępu do urządzenia oraz do przewodu zasilającego (zachować odległość co najmniej 1 metra).
- Nie umieszczać urządzenia w wilgotnych lub zawierających parę wodną pomieszczeniach. Dozwolone jest to jedynie w przypadku urządzeń należących do klasy ochrony IPX4 (zobacz: tabliczka znamionowa). Wyłącznie urządzenia należące do klasy ochrony IPX4 nadają się do eksploatacji w opisanych powyżej warunkach.
- Nie używać urządzenia w pomieszczeniach o wysokiej wilgotności przekraczającej 95%.
- Nie narażać urządzenia na bezpośrednie działanie promieni słonecznych lub wysokich temperatur.
- Nie używać urządzenia na zewnątrz budynku.
- Podczas eksploatacji urządzenia nie przechylać go ani nie przemieszczać.
- Do przyłączenia urządzenia do sieci nie używać przedłużacza lub wielofunkcyjnego adaptera.
- Jeżeli nie używasz urządzenia, wtyczkę przewodu zasilającego należy wyjąć z gniazdka sieciowego.

ZNAK CE I DEKLARACJA ZGODNOŚCI
Niniejsze urządzenie jest zaprojektowane, skonstruowane i dystrybuowane zgodnie z przepisami bezpieczeństwa ustalonymi w wytycznych UE.
2006/95/EC Dyrektywa niskonapięciowa
2004/108/EC Norma EMC
93/68/EEG Dyrektywa dotycząca znakowania CE.
Urządzenie to przeznaczone jest wyłącznie do użytku domowego oraz do opisanych powyżej celów.

WARUNKI GWARANCJI
Urządzenie objęte jest 24 miesięczną gwarancją od dnia zakupu. W tym okresie wszelkie usterki materiałowe i fabryczne podlegają bezpłatnej naprawie lub wymianie. Obowiązują przy tym następujące warunki gwarancji:

1. Wszystkie dodatkowe roszczenia z tytułu ewentualnie poniesionych strat, ze stratami pośrednimi włącznie, nie będą honorowane.
2. Ewentualna naprawa lub wymiana części w okresie ważności gwarancji nie powoduje jej przedłużenia.
3. Gwarancja przestaje obowiązywać, jeżeli w urządzeniu dokonano zmian, zamontowano inne niż oryginalne części zamienne lub, jeżeli naprawy urządzenia dokonała nieupoważniona osoba trzecia.
4. Części ulegające normalnemu zużyciu, jak filtry, baterie, lampki kontrolne lub elementy grzewcze, nie podlegają gwarancji.
5. Gwarancja ważna jest jedynie za okazaniem oryginalnego, opatrzonego datą dowodu zakupu, na którym nie naniesiono żadnych poprawek.
6. Gwarancja jest nieważna w przypadku uszkodzeń, powstałych w wyniku czynności niezgodnych z instrukcją obsługi, zaniedbania lub korzystania z urządzenia w sposób niezgodny z instrukcją obsługi.
7. Koszty i ryzyko związane z transportem urządzenia lub wysyłką części zamiennych ponosi nabywca.
8. Gwarancja nie obowiązuje również w przypadku usterki powstałej na skutek używania nieodpowiednich części zamiennych.

Uważne przeczytanie instrukcji obsługi pozwala często uniknąć niepotrzebnych kosztów. Jeżeli mimo wszystko nie pomoże to rozwiązać problemu, urządzenie należy oddać do punktu sprzedaży.

Nie należy utylizować urządzeń elektrycznych jako nieposortowanych odpadów komunalnych, należy korzystać z oddzielnych przeznaczonych do tego celu pojemników. Prosimy skontaktować się z lokalnymi władzami w celu uzyskania informacji dotyczących dostępnych systemów zbierania odpadów. Jeśli urządzenia elektryczne są utylizowane na wysypiskach, niebezpieczne substancje mogą przedostawać się do wód gruntowych i dostać się do łańcucha żywności, narażając was na pogorszenie zdrowia i samopoczucia. Przy wymianie starych urządzeń na nowe, dostawca jest zobowiązany prawnie do zabrania starych urządzeń do utylizacji za darmo.

(S) VIKTIGT
Läs denna bruksanvisning noggrant innan du använder apparaten och spara den för framtida bruk.
Efter uppackning, kontrollera om apparaten är skadad. Vid tveksamhet, använd inte apparaten, utan tag kontakt med kundtjänst hos din lokala återförsäljare. Håll förpackningsmaterialen (plastpåsar, etc.) utom räckhåll för barn, då de kan orsaka farliga situationer för dem.
Apparaten ska endast användas för uppvärmning av vanliga bostadsrum. Den får inte användas för industriella eller affärstillämpningar.

FARA
- Sänk inte ned apparaten i vatten och låt inte vatten rinna in i den.
- Öppna aldrig apparaten för att förhindra elchock.

VARNING
- Denna installation måste vara helt i enlighet med lokala föreskrifter, förordningar och normer.
- Kontrollera om spänningen som anges på märkplattan motsvarar den lokala nätspänningen innan du ansluter apparaten.
- Apparaten är lämplig för nätspänning från ~230 V.
- Om nätsladden är skadad, måste denna bytas av ett servicecenter auktoriserat av Qlima eller liknande kvalificerade personer för att undvika risker.
- Returnera alltid apparaten till ett servicecenter auktoriserat av Qlima för undersökning eller reparation.
- Reparation av okvalificerade personer kan leda till en extremt farlig situation för användaren.
- Försök inte att reparera apparaten själv, då förfaller din garanti.
- Håll nätsladden borta från heta ytor.
- Denna apparat är inte avsedd för användning av personer (inklusive barn) med minskade fysiska, sensoriska eller mentala möjligheter, eller som saknar erfarenhet och kunskap, såvida de inte fått vägledning eller instruktioner vad gäller användning av apparaten av en person som ansvarar för deras säkerhet.
- Barn bör övervakas för att garantera att de inte leker med apparaten.
- Kontakten måste alltid kunna nås.
- Stick inte in föremål i apparatens öppningar.
- Apparaten får inte placeras direkt under ett eluttag.
- Täck aldrig över apparaten eftersom den kan bli överhettad
- Använd inte denna produkt i omedelbar närhet till bad, dusch eller swimmingpool.
- Värmeelemetet måste installeras så att lägesväljare och andra reglage inte kan vidröras av en person som badar i badkar.
- Den här anordningen kan användas av barn från 8 år och uppåt och personer med nedsatt fysisk, sensorisk eller mental förmåga eller bristande kunskaper om de erhållit övervakning eller instruktioner avseende användning av denna enhet på ett säkert sätt och förstår riskerna.
- Barn får inte leka med enheten.
- Rengöring och användarunderhåll får inte utföras av barn utan övervakning.
- Barn under 3 år ska hållas på avstånd om de inte är påpassade hela tiden.
- Barn mellan 3 och 8 år ska bara starta/stänga av enheten om den har placerats eller installerats på avsedd plats för normal drift, om de hålls under uppsikt eller har instruerats i säker användning av enheten, samt om de förstår de risker som finns.
- Barn mellan 3 och 8 år ska inte ansluta, reglera eller rengöra enheten och inte utföra användarunderhåll.
- VARNING — Vissa delar av denna produkt kan bli mycket varma och orsaka brännskador. Särskild uppmärksamhet ska iakttas när barn och känsliga personer finns i närheten.

OBS
- Stäng omedelbart av apparaten och drag ur kontakten ur vägguttaget om den producerar en konstig lukt eller ett onormalt ljud. Tag apparaten till ett auktoriserat Qlima-servicecenter.
- Stäng av apparaten och drag ur kontakten enligt bruksanvisningen innan du flyttar eller rengör den.
- Kontrollera att apparaten och nätsladden alltid är utom räckhåll för barn (minst en meter bort).
- Använd inte apparaten på fuktiga platser eller i närheten av vatten om den saknar IPX4-skyddsklass (se märkplattan). Endast IPX4-klassade apparater är lämpliga för dessa omständigheter.
- Använd inte apparaten på platser där fuktighetsnivån överstiger 95 %.
- Exponera inte apparaten för extrem värme eller kyla eller direkt solljus.
- Använd inte apparaten utomhus.
- Luta eller flytta aldrig apparaten när den är igång.
- Använd inte förlängningssladdar eller adaptrar med flera uttag.
- Drag alltid ur kontakten ur vägguttaget när apparaten inte används.

EG-FÖRSÄKRAN OM ÖVERENSSTÄMMELSE
Apparaten har utformats, konstruerats och distribuerats enligt de säkerhetsföreskrifter i följande EG-direktiv:
2006/95/EC Lågspänningsdirektivet
2004/108/EC EMC-direktivet
93/68/EEC CE-märkningsdirektivet.
Apparaten är endast avsedd för hushållsbruk och för beskrivna ändamål.

GARANTIVILLKOR
Denna apparat levereras med en 24 månaders garanti, som börjar på inköpsdatumet. Alla material- och tillverkningsfel repareras eller ersätts utan kostnad inom denna period. Följande regler gäller:
1. Vi tillbakavisar uttryckligen alla ytterligare skadeanspråk, inklusive anspråk för oavsiktliga skador.
2. Reparationer eller byte av komponenter inom garantiperioden resulterar inte till en förlängning av garantin.
3. Garantin upphävs om ändringar har gjorts, delar som inte är äkta monteras eller reparationer utförs av tredje part.
4. Komponenter som är föremål för normalt slitage, t.ex. filter, batterier, lampor eller värmeelement omfattas inte av garantin.
5. Garantin gäller endast när du uppvisar originalkvitto med inköpsdatum och om inga ändringar har gjorts.
6. Garantin upphävs vid skada orsakad på grund av försummelse eller handlingar som avviker från dem i denna bruksanvisning.
7. Transportkostnader och riskerna som ingår vid transport av apparaten eller dess komponenter står alltid köparen för.
8. Skada orsakad av att inte använda lämpliga reservdelar omfattas inte av garantin.

För att förhindra onödiga utgifter, rekommenderar vi att du alltid först rådgör med bruksanvisningen. Tag med apparaten till din återförsäljare för reparationer om dessa anvisningar inte tillhandahåller en lösning.

Kassera ej elektriska apparater som osorterat avfall; använd separata insamlingsanläggningar. Kontakta dina lokala myndigheter för information om tillgängliga avfallsinsamlingssystem. Om elektriska apparater kasseras som deponi eller på soptippar kan halsofarliga ämnen läcka ut i grundvattnet och komma in i naringskedjan, vilket kan skada din halsa och ditt valbefinnande. Nar du byter ut gamla apparater mot nya ar aterforsaljaren enligt lag skyldig att ta tillbaka din gamla apparat for kassering utan extrakostnader.

(SLO) POMEMBNO
Pred uporabo pazljivo preberite ta navodila in jih shranite za prihodnjo uporabo.
Ko boste napravo vzeli iz embalaže, preverite, ali je poškodovana. Če ste v dvomih, naprave ne uporabite, ampak se obrnite na službo za pomoč strankam pri svojem prodajalcu. Embalažo (plastične vrečke ipd.) hranite zunaj dosega otrok, saj je lahko nevarno zanje.
Naprava je namenjena samo za ogrevanje običajnih stanovanjskih prostorov. Ne uporabljajte je v industrijskih ali poslovnih objektih.

NEVARNOST
- Pazite, da naprava ne pride v stik z vodo.
- Naprave ne odpirajte, saj lahko pride do električnega udara.

OPOZORILO
- Namestitev mora biti popolnoma v skladu s krajevnimi predpisi, določbami in standardi.
- Pred priključitvijo naprave preverite, ali napetost na napisni ploščici ustreza napetosti krajevnega električnega omrežja.
- Naprava ustreza napetostim od ~230 V.
- Če je napajalni kabel poškodovan, ga mora zamenjati pooblaščeni servis ali druge usposobljene osebe, da bi se izognili morebitnim nevarnostim.
- Če je napravo treba pregledati ali popraviti, jo nesite v pooblaščeni servis.
- Vsako popravilo neusposobljenih ljudi lahko pomeni veliko nevarnost za uporabnika.
- Če boste napravo poskušali popraviti sami, bo garancija neveljavna.
- Pazite, da napajalni kabel ne pride v stik z vročimi površinami.
- Naprave naj ne uporabljajo osebe (tudi otroci) z zmanjšanimi fizičnimi, čutnimi ali duševnimi sposobnostmi, ali osebe s premalo izkušnjami in znanja, razen če jih nadzoruje ali jim daje navodila za uporabo naprave oseba, ki je odgovorna za njihovo varnost.
- Otroke imejte pod nadzorom, da se z napravo ne bi igrali.
- Vtič mora biti ves čas pri roki.
- V odprtine naprave ne vstavljajte predmetov.
- Naprava ne sme stati neposredno pod omrežno vtičnico.
- Naprave ne pokrivajte, da se ne pregreje.
- Peči ne uporabljajte v neposredni bližini kopalne kadi, tuša ali bazena.
- Grelec postavite tako, da njegova stikala in ostali krmilniki na grelcu niso v dosegu oseb kadar so le-te v kopalni kadi ali pod tušem.
- To napravo lahko uporabljajo otroci, starejši od 8 let, in osebe z zmanjšanimi fizičnimi, zaznavnimi ali duševnimi sposobnostmi ali s pomanjkanjem izkušenj in znanja, če delajo pod nadzorom, oziroma so prejeli navodila za varno uporabo naprave in razumejo tveganje, ki je pri uporabi prisotno.
- Otroci se z napravo ne smejo igrati.
- Otroci naprave ne smejo čistiti in vzdrževati, če niso pod nadzorom.
- Otroci, mlajši od 3 let, se napravi ne smejo približati, razen če so pod stalnim nadzorom.
- Otroci, stari od 3 do 8 let, smejo napravo vključiti/izključiti, če je nameščena v položaju, običajnem za njeno delovanje, če so otroci pod nadzorom ali če dobijo napotke za varno uporabo naprave in razumejo nevarnosti pri uporabi.
- Otroci, stari od 3 do 8 let, naprave ne smejo priključevati na električno omrežje, je nastavljati in čistiti ali vzdrževati.
- POZOR — Nekateri deli tega proizvoda se lahko zelo segrejejo in povzročijo opekline. Posebej morate biti pozorni, če so v bližini otroci in ranljive osebe.

POZOR
- Če naprava oddaja nenavaden vonj ali zvok, jo izključite in iz omrežne vtičnice izvlecite vtič. Napravo nesite v pooblaščeni servis.
- Preden začnete napravo premikati ali čistiti, jo izključite in odklopite, kot piše v navodilih.
- Pazite, da sta naprava in napajalni kabel vsaj meter stran od dojenčkov.
- Naprave ne uporabljajte v vlažnih prostorih ali blizu vode, če ni vodoodporna po standardu IPX4 (glej napisno ploščico). Za take razmere so primerne le naprave standarda IPX4.
- Naprave ne uporabljajte v prostorih, kjer je vlažnost večja od 95 %.
- Naprave ne izpostavljajte izredno visokim ali nizkim temperaturam ter soncu.
- Naprave ne uporabljajte zunaj.
- Med delovanjem naprave ne nagibajte ali premikajte.
- Ne uporabljajte podaljškov ali razdelilcev.
- Če naprave ne uporabljate, izvlecite vtič iz vtičnice.

IZJAVA ES O SKLADNOSTI
Zasnova, izdelava in prodaja te naprave je v skladu z varnostnimi predpisi naslednjih direktiv ES:
Direktiva o nizki napetosti 2006/95/ES
Direktiva EMC (elektromagnetna združljivost) 2004/108/ES
Direktiva o oznaki CE 93/68/EGS
Naprava je namenjena le za domačo in opisano uporabo.

GARANCIJSKI POGOJI
Naprava ima 24-mesečno garancijo in stopi v veljavo z dnevom nakupa. V tem garancijskem času bomo brezplačno zamenjali ali odpravili vse napake na materialu ali poškodbe, ki so nastale med izdelavo. Veljajo naslednja pravila:
1. Izrecno ne sprejemamo nobenih nadaljnjih odškodninskih zahtevkov, vključno z zahtevki za nenamerno škodo.
2. Zaradi popravil ali zamenjav posameznih delov v garancijskem obdobju se garancija ne podaljša.
3. Garancija preneha veljati, če je prišlo do spreminjanja naprave, če so bili nameščeni neoriginalni deli ali če je napravo popravljala nepooblaščena oseba.
4. Posamezni deli, ki se običajno obrabijo, kot so filtri, baterije, lučke in grelni elementi, niso vključeni v garancijo.
5. Garancija se upošteva le ob predložitvi originalnega računa in če naprava ni bila spremenjena.
6. V garancijo ni všteta škoda, ki nastane zaradi malomarnosti ali nepravilne uporabe.
7. Stroški prevoza in tveganja pri prevozu naprave ali njenih delov gredo v breme kupca.
8. Škoda, ki nastane zaradi uporabe neustreznih rezervnih delov, ni vključena v garancijo.

Če ne želite imeti nepotrebnih stroškov, priporočamo, da najprej pazljivo preberete navodila za uporabo. Če v navodilih ne boste našli rešitve za svojo težavo, se za popravilo obrnite na prodajalca.

Izrabljenih električnih napravne odstranite med nerazvrščene komunalne odpadke, uporabite ločene zbiralnice. Za informacije o razpoložljivih sistemih zbiranja se obrnite na lokalne oblasti. Če električne naprave odstranite na odlagališčih ali smetiščih, lahko pride do uhajanja nevarnih snovi v podtalnico in v verigo preskrbe s hrano, do škode za zdravje in dobro počutje. Pri zamenjavi starih naprav z novimi je trgovec pravno obvezan, da brezplačno vzame nazaj staro napravo v odstranjevanje.

DE

Erforderliche Angaben zu elektrischen Einzelraumheizgeräten

Modellkennung(en): EPH650LCD

Angabe	Symbol	Wert	Einheit	Angabe	Einheit
Wärmeleistung				**Nur bei elektrischen Speicher-Einzelraumheizgeräten: Art der Regelung der Wärmezufuhr (bitte eine Möglichkeit auswählen)**	
Nennwärmeleistung	P_{nom}	0,65	kW	manuelle Regelung der Wärmezufuhr mit integriertem Thermostat	[nein]
Mindestwärmeleistung (Richtwert)	P_{min}	0,65	kW	manuelle Regelung der Wärmezufuhr mit Rückmeldung der Raum- und/oder Außentemperatur	[nein]
Maximale kontinuierliche Wärmeleistung	$P_{max,c}$	0,65	kW	elektronische Regelung der Wärmezufuhr mit Rückmeldung der Raum- und/oder Außentemperatur	[nein]
Hilfsstromverbrauch				Wärmeabgabe mit Gebläseunterstützung	[nein]
Bei Nennwärmeleistung	el_{max}	N.A.	kW	**Art der Wärmeleistung/ Raumtemperaturkontrolle (bitte eine Möglichkeit auswählen)**	
Bei Mindestwärmeleistung	el_{min}	N.A.	kW	einstufige Wärmeleistung, keine Raumtemperaturkontrolle	[nein]
Im Bereitschaftszustand	el_{SB}	N.A.	kW	zwei oder mehr manuell einstellbare Stufen, keine Raumtemperaturkontrolle	[nein]
				Raumtemperaturkontrolle mit mechanischem Thermostat	[nein]
Raumheizungs-Jahresnutzungsgrad	**ηs**	38%		mit elektronischer Raumtemperaturkontrolle	[nein]
				elektronische Raumtemperaturkontrolle und Tageszeitregelung	[nein]
				elektronische Raumtemperaturkontrolle und Wochentagsregelung	[ja]
				Sonstige Regelungsoptionen (Mehrfachnennungen möglich)	
				Raumtemperaturkontrolle mit Präsenzerkennung	[nein]
				Raumtemperaturkontrolle mit Erkennung offener Fenster	[ja]
				mit Fernbedienungsoption	[nein]
				mit adaptiver Regelung des Heizbeginns	[nein]
				mit Betriebszeitbegrenzung	[nein]
				mit Schwarzkugelsensor	[nein]
Kontaktangaben	PVG Holding BV, Kanaalstraat 12c, 5347KM Oss, Niederlande				

DE

Erforderliche Angaben zu elektrischen Einzelraumheizgeräten

Modellkennung(en): EPH750LCD

Angabe	Symbol	Wert	Einheit	Angabe	Einheit
Wärmeleistung				**Nur bei elektrischen Speicher-Einzelraumheizgeräten: Art der Regelung der Wärmezufuhr (bitte eine Möglichkeit auswählen)**	
Nennwärmeleistung	P_{nom}	0,75	kW	manuelle Regelung der Wärmezufuhr mit integriertem Thermostat	[nein]
Mindestwärmeleistung (Richtwert)	P_{min}	0,75	kW	manuelle Regelung der Wärmezufuhr mit Rückmeldung der Raum- und/oder Außentemperatur	[nein]
Maximale kontinuierliche Wärmeleistung	$P_{max,c}$	0,75	kW	elektronische Regelung der Wärmezufuhr mit Rückmeldung der Raum- und/oder Außentemperatur	[nein]
Hilfsstromverbrauch				Wärmeabgabe mit Gebläseunterstützung	[nein]
Bei Nennwärmeleistung	el_{max}	N.A.	kW	**Art der Wärmeleistung/ Raumtemperaturkontrolle (bitte eine Möglichkeit auswählen)**	
Bei Mindestwärmeleistung	el_{min}	N.A.	kW	einstufige Wärmeleistung, keine Raumtemperaturkontrolle	[nein]
Im Bereitschaftszustand	el_{SB}	N.A.	kW	zwei oder mehr manuell einstellbare Stufen, keine Raumtemperaturkontrolle	[nein]
				Raumtemperaturkontrolle mit mechanischem Thermostat	[nein]
Raumheizungs-Jahresnutzungsgrad	**ηs**	38%		mit elektronischer Raumtemperaturkontrolle	[nein]
				elektronische Raumtemperaturkontrolle und Tageszeitregelung	[nein]
				elektronische Raumtemperaturkontrolle und Wochentagsregelung	[ja]
				Sonstige Regelungsoptionen (Mehrfachnennungen möglich)	
				Raumtemperaturkontrolle mit Präsenzerkennung	[nein]
				Raumtemperaturkontrolle mit Erkennung offener Fenster	[ja]
				mit Fernbedienungsoption	[nein]
				mit adaptiver Regelung des Heizbeginns	[nein]
				mit Betriebszeitbegrenzung	[nein]
				mit Schwarzkugelsensor	[nein]
Kontaktangaben	PVG Holding BV, Kanaalstraat 12c, 5347KM Oss, Niederlande				

DE

Erforderliche Angaben zu elektrischen Einzelraumheizgeräten

Modellkennung(en): EPH1200LCD

Angabe	Symbol	Wert	Einheit	Angabe	Einheit
Wärmeleistung				**Nur bei elektrischen Speicher-Einzelraumheizgeräten: Art der Regelung der Wärmezufuhr (bitte eine Möglichkeit auswählen)**	
Nennwärmeleistung	P_{nom}	1,20	kW	manuelle Regelung der Wärmezufuhr mit integriertem Thermostat	[nein]
Mindestwärmeleistung (Richtwert)	P_{min}	1,20	kW	manuelle Regelung der Wärmezufuhr mit Rückmeldung der Raum- und/oder Außentemperatur	[nein]
Maximale kontinuierliche Wärmeleistung	$P_{max,c}$	1,20	kW	elektronische Regelung der Wärmezufuhr mit Rückmeldung der Raum- und/oder Außentemperatur	[nein]
Hilfsstromverbrauch				Wärmeabgabe mit Gebläseunterstützung	[nein]
Bei Nennwärmeleistung	el_{max}	N.A.	kW	**Art der Wärmeleistung/ Raumtemperaturkontrolle (bitte eine Möglichkeit auswählen)**	
Bei Mindestwärmeleistung	el_{min}	N.A.	kW	einstufige Wärmeleistung, keine Raumtemperaturkontrolle	[nein]
Im Bereitschaftszustand	el_{SB}	N.A.	kW	zwei oder mehr manuell einstellbare Stufen, keine Raumtemperaturkontrolle	[nein]
				Raumtemperaturkontrolle mit mechanischem Thermostat	[nein]
Raumheizungs-Jahresnutzungsgrad	**ηs**	38%		mit elektronischer Raumtemperaturkontrolle	[nein]
				elektronische Raumtemperaturkontrolle und Tageszeitregelung	[nein]
				elektronische Raumtemperaturkontrolle und Wochentagsregelung	[ja]
				Sonstige Regelungsoptionen (Mehrfachnennungen möglich)	
				Raumtemperaturkontrolle mit Präsenzerkennung	[nein]
				Raumtemperaturkontrolle mit Erkennung offener Fenster	[ja]
				mit Fernbedienungsoption	[nein]
				mit adaptiver Regelung des Heizbeginns	[nein]
				mit Betriebszeitbegrenzung	[nein]
				mit Schwarzkugelsensor	[nein]
Kontaktangaben	PVG Holding BV, Kanaalstraat 12c, 5347KM Oss, Niederlande				

DE

Erforderliche Angaben zu elektrischen Einzelraumheizgeräten

Modellkennung(en): EPH1800LCD

Angabe	Symbol	Wert	Einheit	Angabe	Einheit
Wärmeleistung				**Nur bei elektrischen Speicher-Einzelraumheizgeräten: Art der Regelung der Wärmezufuhr (bitte eine Möglichkeit auswählen)**	
Nennwärmeleistung	P_{nom}	1,80	kW	manuelle Regelung der Wärmezufuhr mit integriertem Thermostat	[nein]
Mindestwärmeleistung (Richtwert)	P_{min}	1,80	kW	manuelle Regelung der Wärmezufuhr mit Rückmeldung der Raum- und/oder Außentemperatur	[nein]
Maximale kontinuierliche Wärmeleistung	$P_{max,c}$	1,80	kW	elektronische Regelung der Wärmezufuhr mit Rückmeldung der Raum- und/oder Außentemperatur	[nein]
Hilfsstromverbrauch				Wärmeabgabe mit Gebläseunterstützung	[nein]
Bei Nennwärmeleistung	el_{max}	N.A.	kW	**Art der Wärmeleistung/ Raumtemperaturkontrolle (bitte eine Möglichkeit auswählen)**	
Bei Mindestwärmeleistung	el_{min}	N.A.	kW	einstufige Wärmeleistung, keine Raumtemperaturkontrolle	[nein]
Im Bereitschaftszustand	el_{SB}	N.A.	kW	zwei oder mehr manuell einstellbare Stufen, keine Raumtemperaturkontrolle	[nein]
				Raumtemperaturkontrolle mit mechanischem Thermostat	[nein]
Raumheizungs-Jahresnutzungsgrad	**ηs**	38%		mit elektronischer Raumtemperaturkontrolle	[nein]
				elektronische Raumtemperaturkontrolle und Tageszeitregelung	[nein]
				elektronische Raumtemperaturkontrolle und Wochentagsregelung	[ja]
				Sonstige Regelungsoptionen (Mehrfachnennungen möglich)	
				Raumtemperaturkontrolle mit Präsenzerkennung	[nein]
				Raumtemperaturkontrolle mit Erkennung offener Fenster	[ja]
				mit Fernbedienungsoption	[nein]
				mit adaptiver Regelung des Heizbeginns	[nein]
				mit Betriebszeitbegrenzung	[nein]
				mit Schwarzkugelsensor	[nein]
Kontaktangaben	PVG Holding BV, Kanaalstraat 12c, 5347KM Oss, Niederlande				

DK

Informationskrav for elektriske produkter til lokal rumopvarmning

Modelidentifikation(er): EPH650LCD

Element	Symbol	Værdi	Enhed	Element	Enhed
Varmeydelse				**Type varmetilførsel, kun for elektriske akkumulerende produkter til lokal rumopvarmning (vælg en type)**	
Nominel varmeydelse:	P_{nom}	0,65	kW	Manuel varmelagringsstyring med integreret termostat	[nej]
Mindste varmeydelse (vejledende)	P_{min}	0,65	kW	Manuel varmelagringsstyring med indendørs og/eller udendørs temperaturmåling	[nej]
Maksimal kontinuerlig varmeydelse	$P_{max,c}$	0,65	kW	Elektronisk varmelagringsstyring med indendørs og/eller udendørs temperaturmåling	[nej]
Supplerende strømforbrug				Varmeblæser	[nej]
Ved nominel varmeydelse	el_{max}	N.A.	kW	**Type varmeydelse/rumtemperaturstyring (vælg en type)**	
Ved mindste varmeydelse	el_{min}	N.A.	kW	Ét-trinsvarmeydelse uden rumtemperaturstyring	[nej]
I standbytilstand	el_{SB}	N.A.	kW	To eller flere manuelle trin uden rumtemperaturstyring	[nej]
				Med mekanisk rumtemperaturstyring	[nej]
Årsvirkningsgrad ved rumopvarmning	**ηs**	38%		Med elektronisk rumtemperaturstyring	[nej]
				Elektronisk rumtemperaturstyring og døgntimer	[nej]
				Elektronisk rumtemperaturstyring og ugetimer	[ja]
				Andre styringsmuligheder (flere muligheder kan vælges)	
				Rumtemperaturstyring med bevægelsessensor	[nej]
				Rumtemperaturstyring med temperaturfaldssensor	[ja]
				Med telestyringsoption	[nej]
				Med adaptiv startstyring	[nej]
				Med drifttidsbegrænsning	[nej]
				Med sort globe-sensor	[nej]
Kontaktoplysninger	PVG Holding BV, Kanaalstraat 12c, 5347KM Oss, Holland				

DK

Informationskrav for elektriske produkter til lokal rumopvarmning

Modelidentifikation(er): EPH750LCD

Element	Symbol	Værdi	Enhed	Element	Enhed
Varmeydelse				**Type varmetilførsel, kun for elektriske akkumulerende produkter til lokal rumopvarmning (vælg en type)**	
Nominel varmeydelse:	P_{nom}	0,75	kW	Manuel varmelagringsstyring med integreret termostat	[nej]
Mindste varmeydelse (vejledende)	P_{min}	0,75	kW	Manuel varmelagringsstyring med indendørs og/eller udendørs temperaturmåling	[nej]
Maksimal kontinuerlig varmeydelse	$P_{max,c}$	0,75	kW	Elektronisk varmelagringsstyring med indendørs og/eller udendørs temperaturmåling	[nej]
Supplerende strømforbrug				Varmeblæser	[nej]
Ved nominel varmeydelse	el_{max}	N.A.	kW	**Type varmeydelse/rumtemperaturstyring (vælg en type)**	
Ved mindste varmeydelse	el_{min}	N.A.	kW	Ét-trinsvarmeydelse uden rumtemperaturstyring	[nej]
I standbytilstand	el_{SB}	N.A.	kW	To eller flere manuelle trin uden rumtemperaturstyring	[nej]
				Med mekanisk rumtemperaturstyring	[nej]
Årsvirkningsgrad ved rumopvarmning	**ηs**	38%		Med elektronisk rumtemperaturstyring	[nej]
				Elektronisk rumtemperaturstyring og døgntimer	[nej]
				Elektronisk rumtemperaturstyring og ugetimer	[ja]
				Andre styringsmuligheder (flere muligheder kan vælges)	
				Rumtemperaturstyring med bevægelsessensor	[nej]
				Rumtemperaturstyring med temperaturfaldssensor	[ja]
				Med telestyringsoption	[nej]
				Med adaptiv startstyring	[nej]
				Med drifttidsbegrænsning	[nej]
				Med sort globe-sensor	[nej]
Kontaktoplysninger	PVG Holding BV, Kanaalstraat 12c, 5347KM Oss, Holland				

DK

Informationskrav for elektriske produkter til lokal rumopvarmning

Modelidentifikation(er): EPH1200LCD

Element	Symbol	Værdi	Enhed	Element	Enhed
Varmeydelse				**Type varmetilførsel, kun for elektriske akkumulerende produkter til lokal rumopvarmning (vælg en type)**	
Nominel varmeydelse:	P_{nom}	1,20	kW	Manuel varmelagringsstyring med integreret termostat	[nej]
Mindste varmeydelse (vejledende)	P_{min}	1,20	kW	Manuel varmelagringsstyring med indendørs og/eller udendørs temperaturmåling	[nej]
Maksimal kontinuerlig varmeydelse	$P_{max,c}$	1,20	kW	Elektronisk varmelagringsstyring med indendørs og/eller udendørs temperaturmåling	[nej]
Supplerende strømforbrug				Varmeblæser	[nej]
Ved nominel varmeydelse	el_{max}	N.A.	kW	**Type varmeydelse/rumtemperaturstyring (vælg en type)**	
Ved mindste varmeydelse	el_{min}	N.A.	kW	Ét-trinsvarmeydelse uden rumtemperaturstyring	[nej]
I standbytilstand	el_{SB}	N.A.	kW	To eller flere manuelle trin uden rumtemperaturstyring	[nej]
				Med mekanisk rumtemperaturstyring	[nej]
Årsvirkningsgrad ved rumopvarmning	**ηs**	38%		Med elektronisk rumtemperaturstyring	[nej]
				Elektronisk rumtemperaturstyring og døgntimer	[nej]
				Elektronisk rumtemperaturstyring og ugetimer	[ja]
				Andre styringsmuligheder (flere muligheder kan vælges)	
				Rumtemperaturstyring med bevægelsessensor	[nej]
				Rumtemperaturstyring med temperaturfaldssensor	[ja]
				Med telestyringsoption	[nej]
				Med adaptiv startstyring	[nej]
				Med drifttidsbegrænsning	[nej]
				Med sort globe-sensor	[nej]
Kontaktoplysninger	PVG Holding BV, Kanaalstraat 12c, 5347KM Oss, Holland				

DK

Informationskrav for elektriske produkter til lokal rumopvarmning

Modelidentifikation(er): EPH1800LCD

Element	Symbol	Værdi	Enhed	Element	Enhed
Varmeydelse				**Type varmetilførsel, kun for elektriske akkumulerende produkter til lokal rumopvarmning (vælg en type)**	
Nominel varmeydelse:	P_{nom}	1,80	kW	Manuel varmelagringsstyring med integreret termostat	[nej]
Mindste varmeydelse (vejledende)	P_{min}	1,80	kW	Manuel varmelagringsstyring med indendørs og/eller udendørs temperaturmåling	[nej]
Maksimal kontinuerlig varmeydelse	$P_{max,c}$	1,80	kW	Elektronisk varmelagringsstyring med indendørs og/eller udendørs temperaturmåling	[nej]
Supplerende strømforbrug				Varmeblæser	[nej]
Ved nominel varmeydelse	el_{max}	N.A.	kW	**Type varmeydelse/rumtemperaturstyring (vælg en type)**	
Ved mindste varmeydelse	el_{min}	N.A.	kW	Ét-trinsvarmeydelse uden rumtemperaturstyring	[nej]
I standbytilstand	el_{SB}	N.A.	kW	To eller flere manuelle trin uden rumtemperaturstyring	[nej]
				Med mekanisk rumtemperaturstyring	[nej]
Årsvirkningsgrad ved rumopvarmning	**ηs**	38%		Med elektronisk rumtemperaturstyring	[nej]
				Elektronisk rumtemperaturstyring og døgntimer	[nej]
				Elektronisk rumtemperaturstyring og ugetimer	[ja]
				Andre styringsmuligheder (flere muligheder kan vælges)	
				Rumtemperaturstyring med bevægelsessensor	[nej]
				Rumtemperaturstyring med temperaturfaldssensor	[ja]
				Med telestyringsoption	[nej]
				Med adaptiv startstyring	[nej]
				Med drifttidsbegrænsning	[nej]
				Med sort globe-sensor	[nej]
Kontaktoplysninger	PVG Holding BV, Kanaalstraat 12c, 5347KM Oss, Holland				

ES

Requisitos de información que deben cumplir los aparatos de calefacción local eléctricos

Identificador(es) del modelo: EPH650LCD

Partida	Símbolo	Valor	Unidad	Partida	Unidad
Potencia calorífica				**Tipo de aportación de calor, únicamente para los aparatos de calefacción local eléctricos de acumulación (seleccione uno)**	
Potencia calorífica nominal	P_{nom}	0,65	kW	control manual de la carga de calor, con termostato integrado	[no]
Potencia calorífica mínima (indicativa)	P_{min}	0,65	kW	control manual de la carga de calor con respuesta a la temperatura interior o exterior	[no]
Potencia calorífica máxima continuada	$P_{max,c}$	0,65	kW	control electrónico de la carga de calor con respuesta a la temperatura interior o exterior	[no]
Consumo auxiliar de electricidad				potencia calorífica asistida por ventiladores	[no]
A potencia calorífica nominal	el_{max}	N.A.	kW	**Tipo de control de potencia calorífica/de temperatura interior (seleccione uno)**	
A potencia calorífica mínima	el_{min}	N.A.	kW	potencia calorífica de un solo nivel, sin control de temperatura interior	[no]
En modo de espera	el_{SB}	N.A.	kW	Dos o más niveles manuales, sin control de temperatura interior	[no]
				con control de temperatura interior mediante termostato mecánico	[no]
Eficiencia energética estacional de calefacción de espacios	**ηs**	38%		con control electrónico de temperatura interior	[no]
				control electrónico de temperatura interior y temporizador diario	[no]
				control electrónico de temperatura interior y temporizador diario	[si]
				Otras opciones de control (pueden seleccionarse varias)	
				control de temperatura interior con detección de presencia	[no]
				control de temperatura interior con detección de ventanas abiertas	[si]
				con opción de control a distancia	[no]
				con control de puesta en marcha adaptable	[no]
				con limitación de tiempo de funcionamiento	[no]
				con sensor de lámpara negra	[no]
Información de contacto	PVG Holding BV, Kanaalstraat 12c, 5347KM Oss, Países Bajos				

ES

Requisitos de información que deben cumplir los aparatos de calefacción local eléctricos

Identificador(es) del modelo: EPH750LCD

Partida	Símbolo	Valor	Unidad	Partida	Unidad
Potencia calorífica				**Tipo de aportación de calor, únicamente para los aparatos de calefacción local eléctricos de acumulación (seleccione uno)**	
Potencia calorífica nominal	P_{nom}	0,75	kW	control manual de la carga de calor, con termostato integrado	[no]
Potencia calorífica mínima (indicativa)	P_{min}	0,75	kW	control manual de la carga de calor con respuesta a la temperatura interior o exterior	[no]
Potencia calorífica máxima continuada	$P_{max,c}$	0,75	kW	control electrónico de la carga de calor con respuesta a la temperatura interior o exterior	[no]
Consumo auxiliar de electricidad				potencia calorífica asistida por ventiladores	[no]
A potencia calorífica nominal	el_{max}	N.A.	kW	**Tipo de control de potencia calorífica/de temperatura interior (seleccione uno)**	
A potencia calorífica mínima	el_{min}	N.A.	kW	potencia calorífica de un solo nivel, sin control de temperatura interior	[no]
En modo de espera	el_{SB}	N.A.	kW	Dos o más niveles manuales, sin control de temperatura interior	[no]
				con control de temperatura interior mediante termostato mecánico	[no]
Eficiencia energética estacional de calefacción de espacios	**ηs**	38%		con control electrónico de temperatura interior	[no]
				control electrónico de temperatura interior y temporizador diario	[no]
				control electrónico de temperatura interior y temporizador diario	[si]
				Otras opciones de control (pueden seleccionarse varias)	
				control de temperatura interior con detección de presencia	[no]
				control de temperatura interior con detección de ventanas abiertas	[si]
				con opción de control a distancia	[no]
				con control de puesta en marcha adaptable	[no]
				con limitación de tiempo de funcionamiento	[no]
				con sensor de lámpara negra	[no]
Información de contacto	PVG Holding BV, Kanaalstraat 12c, 5347KM Oss, Países Bajos				

ES

Requisitos de información que deben cumplir los aparatos de calefacción local eléctricos

Identificador(es) del modelo: EPH1200LCD

Partida	Símbolo	Valor	Unidad	Partida	Unidad
Potencia calorífica				**Tipo de aportación de calor, únicamente para los aparatos de calefacción local eléctricos de acumulación (seleccione uno)**	
Potencia calorífica nominal	P_{nom}	1,20	kW	control manual de la carga de calor, con termostato integrado	[no]
Potencia calorífica mínima (indicativa)	P_{min}	1,20	kW	control manual de la carga de calor con respuesta a la temperatura interior o exterior	[no]
Potencia calorífica máxima continuada	$P_{max,c}$	1,20	kW	control electrónico de la carga de calor con respuesta a la temperatura interior o exterior	[no]
Consumo auxiliar de electricidad				potencia calorífica asistida por ventiladores	[no]
A potencia calorífica nominal	el_{max}	N.A.	kW	**Tipo de control de potencia calorífica/de temperatura interior (seleccione uno)**	
A potencia calorífica mínima	el_{min}	N.A.	kW	potencia calorífica de un solo nivel, sin control de temperatura interior	[no]
En modo de espera	el_{SB}	N.A.	kW	Dos o más niveles manuales, sin control de temperatura interior	[no]
				con control de temperatura interior mediante termostato mecánico	[no]
Eficiencia energética estacional de calefacción de espacios	**ηs**	38%		con control electrónico de temperatura interior	[no]
				control electrónico de temperatura interior y temporizador diario	[no]
				control electrónico de temperatura interior y temporizador diario	[si]
				Otras opciones de control (pueden seleccionarse varias)	
				control de temperatura interior con detección de presencia	[no]
				control de temperatura interior con detección de ventanas abiertas	[si]
				con opción de control a distancia	[no]
				con control de puesta en marcha adaptable	[no]
				con limitación de tiempo de funcionamiento	[no]
				con sensor de lámpara negra	[no]
Información de contacto	PVG Holding BV, Kanaalstraat 12c, 5347KM Oss, Países Bajos				

FI

Sähkökäyttöisten paikallisten tilalämmittimien tietovaatimukset:

Mallitunniste(et): EPH650LCD

Kohta	Symboli	Arvo	Yksikkö	Kohta	Yksikkö
Lämpöteho				**Lämmönsyötön tyyppi, ainoastaan sähkökäyttöiset varaavat paikalliset tilalämmittimet (valitaan yksi)**	
Nimellislämpöteho	P_{nom}	0,65	kW	manuaalinen lämmönvarauksen säätö, johon liittyy integroitu termostaatti	[ei]
Vähimmäislämpöteho (ohjeellinen)	P_{min}	0,65	kW	manuaalinen lämmönvarauksen säätö, johon liittyy huone- ja/tai ulkolämpötilan kompensointi	[ei]
Suurin jatkuva lämpöteho	$P_{max,c}$	0,65	kW	sähköinen lämmönvarauksen säätö, johon liittyy huone- ja/tai ulkolämpötilan kompensointi	[ei]
Lisäsähkönkulutus				puhallinlämmitys	[ei]
Nimellislämpöteholla	el_{max}	ei sovelleta	kW	**Lämmityksen/huonelämpötilan säädön tyyppi (valitaan yksi)**	
Vähimmäislämpöteholla	el_{min}	ei sovelleta	kW	yksiportainen lämmitys ilman huonelämpötilan säätöä	[ei]
Valmiustilassa	el_{SB}	ei sovelleta	kW	kaksi tai useampi manuaalista porrasta ilman huonelämpötilan säätöä	[ei]
				mekaanisella termostaatilla toteutetulla huonelämpötilan säädöllä	[ei]
Tilalämmityksen kausittaisella energiatehokkuudella	**ηs**	38%		sähköisellä huonelämpötilan säädöllä	[ei]
				sähköinen huonelämpötilan säätö ja vuorokausiajastin	[ei]
				sähköinen huonelämpötilan säätö ja viikkoajastin	[kyllä]
				Muut säätömahdollisuudet (voidaan valita useita)	
				huonelämpötilan säätö läsnäolotunnistimen kanssa	[ei]
				huonelämpötilan säätö avoimen ikkunan tunnistimen kanssa	[kyllä]
				etäohjausmahdollisuuden kanssa	[ei]
				mukautuvan käynnistyksen ohjauksen kanssa	[ei]
				käyntiajan rajoituksen kanssa	[ei]
				lämpösäteilyanturin kanssa	[ei]
Yhteystiedot	PVG Holding BV, Kanaalstraat 12c, 5347KM Oss, Alankomaat				

FI

Sähkökäyttöisten paikallisten tilalämmittimien tietovaatimukset:

Mallitunniste(et): EPH750LCD

Kohta	Symboli	Arvo	Yksikkö	Kohta	Yksikkö
Lämpöteho				**Lämmönsyötön tyyppi, ainoastaan sähkökäyttöiset varaavat paikalliset tilalämmittimet (valitaan yksi)**	
Nimellislämpöteho	P_{nom}	0,75	kW	manuaalinen lämmönvarauksen säätö, johon liittyy integroitu termostaatti	[ei]
Vähimmäislämpöteho (ohjeellinen)	P_{min}	0,75	kW	manuaalinen lämmönvarauksen säätö, johon liittyy huone- ja/tai ulkolämpötilan kompensointi	[ei]
Suurin jatkuva lämpöteho	$P_{max,c}$	0,75	kW	sähköinen lämmönvarauksen säätö, johon liittyy huone- ja/tai ulkolämpötilan kompensointi	[ei]
Lisäsähkönkulutus				puhallinlämmitys	[ei]
Nimellislämpöteholla	el_{max}	ei sovelleta	kW	**Lämmityksen/huonelämpötilan säädön tyyppi (valitaan yksi)**	
Vähimmäislämpöteholla	el_{min}	ei sovelleta	kW	yksiportainen lämmitys ilman huonelämpötilan säätöä	[ei]
Valmiustilassa	el_{SB}	ei sovelleta	kW	kaksi tai useampi manuaalista porrasta ilman huonelämpötilan säätöä	[ei]
				mekaanisella termostaatilla toteutetulla huonelämpötilan säädöllä	[ei]
Tilalämmityksen kausittaisella energiatehokkuudella	**ηs**	38%		sähköisellä huonelämpötilan säädöllä	[ei]
				sähköinen huonelämpötilan säätö ja vuorokausiajastin	[ei]
				sähköinen huonelämpötilan säätö ja viikkoajastin	[kyllä]
				Muut säätömahdollisuudet (voidaan valita useita)	
				huonelämpötilan säätö läsnäolotunnistimen kanssa	[ei]
				huonelämpötilan säätö avoimen ikkunan tunnistimen kanssa	[kyllä]
				etäohjausmahdollisuuden kanssa	[ei]
				mukautuvan käynnistyksen ohjauksen kanssa	[ei]
				käyntiajan rajoituksen kanssa	[ei]
				lämpösäteilyanturin kanssa	[ei]
Yhteystiedot	PVG Holding BV, Kanaalstraat 12c, 5347KM Oss, Alankomaat				

FI

Sähkökäyttöisten paikallisten tilalämmittimien tietovaatimukset:

Mallitunniste(et): EPH1200LCD

Kohta	Symboli	Arvo	Yksikkö	Kohta	Yksikkö
Lämpöteho				**Lämmönsyötön tyyppi, ainoastaan sähkökäyttöiset varaavat paikalliset tilalämmittimet (valitaan yksi)**	
Nimellislämpöteho	P_{nom}	1,20	kW	manuaalinen lämmönvarauksen säätö, johon liittyy integroitu termostaatti	[ei]
Vähimmäislämpöteho (ohjeellinen)	P_{min}	1,20	kW	manuaalinen lämmönvarauksen säätö, johon liittyy huone- ja/tai ulkolämpötilan kompensointi	[ei]
Suurin jatkuva lämpöteho	$P_{max,c}$	1,20	kW	sähköinen lämmönvarauksen säätö, johon liittyy huone- ja/tai ulkolämpötilan kompensointi	[ei]
Lisäsähkönkulutus				puhallinlämmitys	[ei]
Nimellislämpöteholla	el_{max}	ei sovelleta	kW	**Lämmityksen/huonelämpötilan säädön tyyppi (valitaan yksi)**	
Vähimmäislämpöteholla	el_{min}	ei sovelleta	kW	yksiportainen lämmitys ilman huonelämpötilan säätöä	[ei]
Valmiustilassa	el_{SB}	ei sovelleta	kW	kaksi tai useampi manuaalista porrasta ilman huonelämpötilan säätöä	[ei]
				mekaanisella termostaatilla toteutetulla huonelämpötilan säädöllä	[ei]
Tilalämmityksen kausittaisella energiatehokkuudella	**ηs**	38%		sähköisellä huonelämpötilan säädöllä	[ei]
				sähköinen huonelämpötilan säätö ja vuorokausiajastin	[ei]
				sähköinen huonelämpötilan säätö ja viikkoajastin	[kyllä]
				Muut säätömahdollisuudet (voidaan valita useita)	
				huonelämpötilan säätö läsnäolotunnistimen kanssa	[ei]
				huonelämpötilan säätö avoimen ikkunan tunnistimen kanssa	[kyllä]
				etäohjausmahdollisuuden kanssa	[ei]
				mukautuvan käynnistyksen ohjauksen kanssa	[ei]
				käyntiajan rajoituksen kanssa	[ei]
				lämpösäteilyanturin kanssa	[ei]
Yhteystiedot	PVG Holding BV, Kanaalstraat 12c, 5347KM Oss, Alankomaat				

FI

Sähkökäyttöisten paikallisten tilalämmittimien tietovaatimukset:

Mallitunniste(et): EPH1800LCD

Kohta	Symboli	Arvo	Yksikkö	Kohta	Yksikkö
Lämpöteho				**Lämmönsyötön tyyppi, ainoastaan sähkökäyttöiset varaavat paikalliset tilalämmittimet (valitaan yksi)**	
Nimellislämpöteho	P_{nom}	1,80	kW	manuaalinen lämmönvarauksen säätö, johon liittyy integroitu termostaatti	[ei]
Vähimmäislämpöteho (ohjeellinen)	P_{min}	1,80	kW	manuaalinen lämmönvarauksen säätö, johon liittyy huone- ja/tai ulkolämpötilan kompensointi	[ei]
Suurin jatkuva lämpöteho	$P_{max,c}$	1,80	kW	sähköinen lämmönvarauksen säätö, johon liittyy huone- ja/tai ulkolämpötilan kompensointi	[ei]
Lisäsähkönkulutus				puhallinlämmitys	[ei]
Nimellislämpöteholla	el_{max}	ei sovelleta	kW	**Lämmityksen/huonelämpötilan säädön tyyppi (valitaan yksi)**	
Vähimmäislämpöteholla	el_{min}	ei sovelleta	kW	yksiportainen lämmitys ilman huonelämpötilan säätöä	[ei]
Valmiustilassa	el_{SB}	ei sovelleta	kW	kaksi tai useampi manuaalista porrasta ilman huonelämpötilan säätöä	[ei]
				mekaanisella termostaatilla toteutetulla huonelämpötilan säädöllä	[ei]
Tilalämmityksen kausittaisella energiatehokkuudella	**ηs**	38%		sähköisellä huonelämpötilan säädöllä	[ei]
				sähköinen huonelämpötilan säätö ja vuorokausiajastin	[ei]
				sähköinen huonelämpötilan säätö ja viikkoajastin	[kyllä]
				Muut säätömahdollisuudet (voidaan valita useita)	
				huonelämpötilan säätö lämpötilan tunnistimen kanssa	[ei]
				huonelämpötilan säätö avoimen ikkunan tunnistimen kanssa	[kyllä]
				etäohjausmahdollisuuden kanssa	[ei]
				mukautuvan käynnistyksen ohjauksen kanssa	[ei]
				käyntiajan rajoituksen kanssa	[ei]
				lämpösäteilyanturin kanssa	[ei]
Yhteystiedot	PVG Holding BV, Kanaalstraat 12c, 5347KM Oss, Alankomaat				

FR

Exigences d'informations applicables aux dispositifs de chauffage décentralisés électriques

Référence(s) du modèle: EPH650LCD

Caractéristique	Symbole	Valeur	Unité	Caractéristique	Unité
Puissance thermique				**Type d'apport de chaleur, pour les dispositifs de chauffage décentralisés électriques à accumulation uniquement (sélectionner un seul type)**	
Puissance thermique nominale	P_{nom}	0,65	kW	contrôle thermique manuel de la charge avec thermostat intégré	[non]
Puissance thermique minimale (indicative)	P_{min}	0,65	kW	contrôle thermique manuel de la charge avec réception d'informations sur la température de la pièce et/ou extérieure	[non]
Puissance thermique maximale continue	$P_{max,c}$	0,65	kW	contrôle thermique électronique de la charge avec réception d'informations sur la température de la pièce et/ou extérieure	[non]
Consommation d'électricité auxiliaire				puissance thermique régulable par ventilateur	[non]
À la puissance thermique nominale	el_{max}	n.d.	kW	**Type de contrôle de la puissance thermique/de la température de la pièce (sélectionner un seul type)**	
À la puissance thermique minimale	el_{min}	n.d.	kW	contrôle de la puissance thermique à un palier, pas de contrôle de la température de la pièce	[non]
En mode veille	el_{SB}	n.d.	kW	contrôle à deux ou plusieurs paliers manuels, pas de contrôle de la température de la pièce	[non]
				contrôle de la température de la pièce avec thermostat mécanique	[non]
Efficacité énergétique saisonnière pour le chauffage des locaux	**ηs**	38%		contrôle électronique de la température de la pièce	[non]
				contrôle électronique de la température de la pièce et programmateur journalier	[non]
				contrôle électronique de la température de la pièce et programmateur hebdomadaire	[oui]
				Autres options de contrôle (sélectionner une ou plusieurs options)	
				contrôle de la température de la pièce, avec détecteur de présence	[non]
				contrôle de la température de la pièce, avec détecteur de fenêtre ouverte	[oui]
				option contrôle à distance	[non]
				contrôle adaptatif de l'activation	[non]
				limitation de la durée d'activation	[non]
				capteur à globe noir	[non]
Coordonnées de contact	PVG Holding BV, Kanaalstraat 12c, 5347KM Oss, Pays-Bas				

FR

Exigences d'informations applicables aux dispositifs de chauffage décentralisés électriques

Référence(s) du modèle: EPH750LCD

Caractéristique	Symbole	Valeur	Unité	Caractéristique	Unité
Puissance thermique				**Type d'apport de chaleur, pour les dispositifs de chauffage décentralisés électriques à accumulation uniquement (sélectionner un seul type)**	
Puissance thermique nominale	P_{nom}	0,75	kW	contrôle thermique manuel de la charge avec thermostat intégré	[non]
Puissance thermique minimale (indicative)	P_{min}	0,75	kW	contrôle thermique manuel de la charge avec réception d'informations sur la température de la pièce et/ou extérieure	[non]
Puissance thermique maximale continue	$P_{max,c}$	0,75	kW	contrôle thermique électronique de la charge avec réception d'informations sur la température de la pièce et/ou extérieure	[non]
Consommation d'électricité auxiliaire				puissance thermique régulable par ventilateur	[non]
À la puissance thermique nominale	el_{max}	n.d.	kW	**Type de contrôle de la puissance thermique/de la température de la pièce (sélectionner un seul type)**	
À la puissance thermique minimale	el_{min}	n.d.	kW	contrôle de la puissance thermique à un palier, pas de contrôle de la température de la pièce	[non]
En mode veille	el_{SB}	n.d.	kW	contrôle à deux ou plusieurs paliers manuels, pas de contrôle de la température de la pièce	[non]
				contrôle de la température de la pièce avec thermostat mécanique	[non]
Efficacité énergétique saisonnière pour le chauffage des locaux	**ηs**	38%		contrôle électronique de la température de la pièce	[non]
				contrôle électronique de la température de la pièce et programmateur journalier	[non]
				contrôle électronique de la température de la pièce et programmateur hebdomadaire	[oui]
				Autres options de contrôle (sélectionner une ou plusieurs options)	
				contrôle de la température de la pièce, avec détecteur de présence	[non]
				contrôle de la température de la pièce, avec détecteur de fenêtre ouverte	[oui]
				option contrôle à distance	[non]
				contrôle adaptatif de l'activation	[non]
				limitation de la durée d'activation	[non]
				capteur à globe noir	[non]
Coordonnées de contact	PVG Holding BV, Kanaalstraat 12c, 5347KM Oss, Pays-Bas				

FR

Exigences d'informations applicables aux dispositifs de chauffage décentralisés électriques

Référence(s) du modèle: EPH1200LCD

Caractéristique	Symbole	Valeur	Unité	Caractéristique	Unité
Puissance thermique				**Type d'apport de chaleur, pour les dispositifs de chauffage décentralisés électriques à accumulation uniquement (sélectionner un seul type)**	
Puissance thermique nominale	P_{nom}	1,20	kW	contrôle thermique manuel de la charge avec thermostat intégré	[non]
Puissance thermique minimale (indicative)	P_{min}	1,20	kW	contrôle thermique manuel de la charge avec réception d'informations sur la température de la pièce et/ou extérieure	[non]
Puissance thermique maximale continue	$P_{max,c}$	1,20	kW	contrôle thermique électronique de la charge avec réception d'informations sur la température de la pièce et/ou extérieure	[non]
Consommation d'électricité auxiliaire				puissance thermique régulable par ventilateur	[non]
À la puissance thermique nominale	el_{max}	n.d.	kW	**Type de contrôle de la puissance thermique/de la température de la pièce (sélectionner un seul type)**	
À la puissance thermique minimale	el_{min}	n.d.	kW	contrôle de la puissance thermique à un palier, pas de contrôle de la température de la pièce	[non]
En mode veille	el_{SB}	n.d.	kW	contrôle à deux ou plusieurs paliers manuels, pas de contrôle de la température de la pièce	[non]
				contrôle de la température de la pièce avec thermostat mécanique	[non]
Efficacité énergétique saisonnière pour le chauffage des locaux	**ηs**	38%		contrôle électronique de la température de la pièce	[non]
				contrôle électronique de la température de la pièce et programmateur journalier	[non]
				contrôle électronique de la température de la pièce et programmateur hebdomadaire	[oui]
				Autres options de contrôle (sélectionner une ou plusieurs options)	
				contrôle de la température de la pièce, avec détecteur de présence	[non]
				contrôle de la température de la pièce, avec détecteur de fenêtre ouverte	[oui]
				option contrôle à distance	[non]
				contrôle adaptatif de l'activation	[non]
				limitation de la durée d'activation	[non]
				capteur à globe noir	[non]
Coordonnées de contact	PVG Holding BV, Kanaalstraat 12c, 5347KM Oss, Pays-Bas				

FR

Exigences d'informations applicables aux dispositifs de chauffage décentralisés électriques

Référence(s) du modèle: EPH1800LCD

Caractéristique	Symbole	Valeur	Unité	Caractéristique	Unité
Puissance thermique				**Type d'apport de chaleur, pour les dispositifs de chauffage décentralisés électriques à accumulation uniquement (sélectionner un seul type)**	
Puissance thermique nominale	P_{nom}	1,80	kW	contrôle thermique manuel de la charge avec thermostat intégré	[non]
Puissance thermique minimale (indicative)	P_{min}	1,80	kW	contrôle thermique manuel de la charge avec réception d'informations sur la température de la pièce et/ou extérieure	[non]
Puissance thermique maximale continue	$P_{max,c}$	1,80	kW	contrôle thermique électronique de la charge avec réception d'informations sur la température de la pièce et/ou extérieure	[non]
Consommation d'électricité auxiliaire				puissance thermique régulable par ventilateur	[non]
À la puissance thermique nominale	el_{max}	n.d.	kW	**Type de contrôle de la puissance thermique/de la température de la pièce (sélectionner un seul type)**	
À la puissance thermique minimale	el_{min}	n.d.	kW	contrôle de la puissance thermique à un palier, pas de contrôle de la température de la pièce	[non]
En mode veille	el_{SB}	n.d.	kW	contrôle à deux ou plusieurs paliers manuels, pas de contrôle de la température de la pièce	[non]
				contrôle de la température de la pièce avec thermostat mécanique	[non]
Efficacité énergétique saisonnière pour le chauffage des locaux	**ηs**	38%		contrôle électronique de la température de la pièce	[non]
				contrôle électronique de la température de la pièce et programmateur journalier	[non]
				contrôle électronique de la température de la pièce et programmateur hebdomadaire	[oui]
				Autres options de contrôle (sélectionner une ou plusieurs options)	
				contrôle de la température de la pièce, avec détecteur de présence	[non]
				contrôle de la température de la pièce, avec détecteur de fenêtre ouverte	[oui]
				option contrôle à distance	[non]
				contrôle adaptatif de l'activation	[non]
				limitation de la durée d'activation	[non]
				capteur à globe noir	[non]
Coordonnées de contact	PVG Holding BV, Kanaalstraat 12c, 5347KM Oss, Pays-Bas				

GB

Information requirements for electric local space heaters

Model identifier(s): EPH650LCD

Item	Symbol	Value	Unit	Item	Unit
Heat output				**Type of heat input, for electric storage local space heaters only (select one)**	
Nominal heat output	P_{nom}	0.65	kW	manual heat charge control, with integrated thermostat	[no]
Minimum heat output (indicative)	P_{min}	0.65	kW	manual heat charge control with room and/or outdoor temperature feedback	[no]
Maximum continuous heat output	$P_{max,c}$	0.65	kW	electronic heat charge control with room and/or outdoor temperature feedback	[no]
Auxiliary electricity consumption				fan assisted heat output	[no]
At nominal heat output	el_{max}	N.A.	kW	**Type of heat output/room temperature control (select one)**	
At minimum heat output	el_{min}	N.A.	kW	single stage heat output and no room temperature control	[no]
In standby mode	el_{SB}	N.A.	kW	Two or more manual stages, no room temperature control	[no]
				with mechanic thermostat room temperature control	[no]
Seasonal space heating energy efficiency	**ηs**	38%		with electronic room temperature control	[no]
				electronic room temperature control plus day timer	[no]
				electronic room temperature control plus week timer	[yes]
				Other control options (multiple selections possible)	
				room temperature control, with presence detection	[no]
				room temperature control, with open window detection	[yes]
				with distance control option	[no]
				with adaptive start control	[no]
				with working time limitation	[no]
				with black bulb sensor	[no]
Contact details	PVG Holding BV, Kanaalstraat 12c, 5347KM Oss, The Netherlands				

GB

Information requirements for electric local space heaters

Model identifier(s): EPH750LCD

Item	Symbol	Value	Unit	Item	Unit
Heat output				**Type of heat input, for electric storage local space heaters only (select one)**	
Nominal heat output	P_{nom}	0.75	kW	manual heat charge control, with integrated thermostat	[no]
Minimum heat output (indicative)	P_{min}	0.75	kW	manual heat charge control with room and/or outdoor temperature feedback	[no]
Maximum continuous heat output	$P_{max,c}$	0.75	kW	electronic heat charge control with room and/or outdoor temperature feedback	[no]
Auxiliary electricity consumption				fan assisted heat output	[no]
At nominal heat output	el_{max}	N.A.	kW	**Type of heat output/room temperature control (select one)**	
At minimum heat output	el_{min}	N.A.	kW	single stage heat output and no room temperature control	[no]
In standby mode	el_{SB}	N.A.	kW	Two or more manual stages, no room temperature control	[no]
				with mechanic thermostat room temperature control	[no]
Seasonal space heating energy efficiency	**ηs**	38%		with electronic room temperature control	[no]
				electronic room temperature control plus day timer	[no]
				electronic room temperature control plus week timer	[yes]
				Other control options (multiple selections possible)	
				room temperature control, with presence detection	[no]
				room temperature control, with open window detection	[yes]
				with distance control option	[no]
				with adaptive start control	[no]
				with working time limitation	[no]
				with black bulb sensor	[no]
Contact details	PVG Holding BV, Kanaalstraat 12c, 5347KM Oss, The Netherlands				

GB

Information requirements for electric local space heaters

Model identifier(s): EPH1200LCD

Item	Symbol	Value	Unit	Item	Unit
Heat output				**Type of heat input, for electric storage local space heaters only (select one)**	
Nominal heat output	P_{nom}	1.20	kW	manual heat charge control, with integrated thermostat	[no]
Minimum heat output (indicative)	P_{min}	1.20	kW	manual heat charge control with room and/or outdoor temperature feedback	[no]
Maximum continuous heat output	$P_{max,c}$	1.20	kW	electronic heat charge control with room and/or outdoor temperature feedback	[no]
Auxiliary electricity consumption				fan assisted heat output	[no]
At nominal heat output	el_{max}	N.A.	kW	**Type of heat output/room temperature control (select one)**	
At minimum heat output	el_{min}	N.A.	kW	single stage heat output and no room temperature control	[no]
In standby mode	el_{SB}	N.A.	kW	Two or more manual stages, no room temperature control	[no]
				with mechanic thermostat room temperature control	[no]
Seasonal space heating energy efficiency	**ηs**	38%		with electronic room temperature control	[no]
				electronic room temperature control plus day timer	[no]
				electronic room temperature control plus week timer	[yes]
				Other control options (multiple selections possible)	
				room temperature control, with presence detection	[no]
				room temperature control, with open window detection	[yes]
				with distance control option	[no]
				with adaptive start control	[no]
				with working time limitation	[no]
				with black bulb sensor	[no]
Contact details	PVG Holding BV, Kanaalstraat 12c, 5347KM Oss, The Netherlands				

GB

Information requirements for electric local space heaters

Model identifier(s): EPH1800LCD

Item	Symbol	Value	Unit	Item	Unit
Heat output				**Type of heat input, for electric storage local space heaters only (select one)**	
Nominal heat output	P_{nom}	1.80	kW	manual heat charge control, with integrated thermostat	[no]
Minimum heat output (indicative)	P_{min}	1.80	kW	manual heat charge control with room and/or outdoor temperature feedback	[no]
Maximum continuous heat output	$P_{max,c}$	1.80	kW	electronic heat charge control with room and/or outdoor temperature feedback	[no]
Auxiliary electricity consumption				fan assisted heat output	[no]
At nominal heat output	el_{max}	N.A.	kW	**Type of heat output/room temperature control (select one)**	
At minimum heat output	el_{min}	N.A.	kW	single stage heat output and no room temperature control	[no]
In standby mode	el_{SB}	N.A.	kW	Two or more manual stages, no room temperature control	[no]
				with mechanic thermostat room temperature control	[no]
Seasonal space heating energy efficiency	**ηs**	38%		with electronic room temperature control	[no]
				electronic room temperature control plus day timer	[no]
				electronic room temperature control plus week timer	[yes]
				Other control options (multiple selections possible)	
				room temperature control, with presence detection	[no]
				room temperature control, with open window detection	[yes]
				with distance control option	[no]
				with adaptive start control	[no]
				with working time limitation	[no]
				with black bulb sensor	[no]
Contact details	PVG Holding BV, Kanaalstraat 12c, 5347KM Oss, The Netherlands				

IT

Informazioni obbligatorie per gli apparecchi per il riscaldamento d'ambiente locale elettrici

Identificativo del modello: EPH650LCD

Dato	Simbolo	Valore	Unità	Dato	Unità
Potenza termica				**Tipo di potenza termica, solo per gli apparecchi per il riscaldamento d'ambiente locale elettrici ad accumulo (indicare una sola opzione)**	
Potenza termica nominale	P_{nom}	0,65	kW	controllo manuale del carico termico, con termostato integrato	[no]
Potenza termica minima (indicativa)	P_{min}	0,65	kW	controllo manuale del carico termico con riscontro della temperatura ambiente e/o esterna	[no]
Massima potenza termica continua	$P_{max,c}$	0,65	kW	controllo elettronico del carico termico con riscontro della temperatura ambiente e/o esterna	[no]
Consumo ausiliario di energia elettrica				potenza termica assistita da ventilatore	[no]
Alla potenza termica nominale	el_{max}	n.A.	kW	**Tipo di potenza termica/controllo della temperatura ambiente (indicare una sola opzione)**	
Alla potenza termica minima	el_{min}	n.A.	kW	potenza termica a fase unica senza controllo della temperatura ambiente	[no]
In modo stand-by	el_{SB}	n.A.	kW	due o più fasi manuali senza controllo della temperatura ambiente	[no]
				con controllo della temperatura ambiente tramite termostato meccanico	[no]
Efficienza energetica stagionale del riscaldamento d'ambiente	**ηs**	38%		con controllo elettronico della temperatura ambiente	[no]
				con controllo elettronico della temperatura ambiente e temporizzatore giornaliero	[no]
				con controllo elettronico della temperatura ambiente e temporizzatore settimanale	[sì]
				Altre opzioni di controllo (è possibile selezionare più opzioni)	
				controllo della temperatura ambiente con rilevamento di presenza	[no]
				controllo della temperatura ambiente con rilevamento di finestre aperte	[sì]
				con opzione di controllo a distanza	[no]
				con controllo di avviamento adattabile	[no]
				con limitazione del tempo di funzionamento	[no]
				con termometro a globo nero	[no]
Contatti	PVG Holding BV, Kanaalstraat 12c, 5347KM Oss, Paesi Bassi				

IT

Informazioni obbligatorie per gli apparecchi per il riscaldamento d'ambiente locale elettrici

Identificativo del modello: EPH750LCD

Dato	Simbolo	Valore	Unità	Dato	Unità
Potenza termica				**Tipo di potenza termica, solo per gli apparecchi per il riscaldamento d'ambiente locale elettrici ad accumulo (indicare una sola opzione)**	
Potenza termica nominale	P_{nom}	0,75	kW	controllo manuale del carico termico, con termostato integrato	[no]
Potenza termica minima (indicativa)	P_{min}	0,75	kW	controllo manuale del carico termico con riscontro della temperatura ambiente e/o esterna	[no]
Massima potenza termica continua	$P_{max,c}$	0,75	kW	controllo elettronico del carico termico con riscontro della temperatura ambiente e/o esterna	[no]
Consumo ausiliario di energia elettrica				potenza termica assistita da ventilatore	[no]
Alla potenza termica nominale	el_{max}	n.A.	kW	**Tipo di potenza termica/controllo della temperatura ambiente (indicare una sola opzione)**	
Alla potenza termica minima	el_{min}	n.A.	kW	potenza termica a fase unica senza controllo della temperatura ambiente	[no]
In modo stand-by	el_{SB}	n.A.	kW	due o più fasi manuali senza controllo della temperatura ambiente	[no]
				con controllo della temperatura ambiente tramite termostato meccanico	[no]
Efficienza energetica stagionale del riscaldamento d'ambiente	**ηs**	38%		con controllo elettronico della temperatura ambiente	[no]
				con controllo elettronico della temperatura ambiente e temporizzatore giornaliero	[no]
				con controllo elettronico della temperatura ambiente e temporizzatore settimanale	[sì]
				Altre opzioni di controllo (è possibile selezionare più opzioni)	
				controllo della temperatura ambiente con rilevamento di presenza	[no]
				controllo della temperatura ambiente con rilevamento di finestre aperte	[sì]
				con opzione di controllo a distanza	[no]
				con controllo di avviamento adattabile	[no]
				con limitazione del tempo di funzionamento	[no]
				con termometro a globo nero	[no]
Contatti	PVG Holding BV, Kanaalstraat 12c, 5347KM Oss, Paesi Bassi				

IT

Informazioni obbligatorie per gli apparecchi per il riscaldamento d'ambiente locale elettrici

Identificativo del modello: EPH1200LCD

Dato	Simbolo	Valore	Unità	Dato	Unità
Potenza termica				**Tipo di potenza termica, solo per gli apparecchi per il riscaldamento d'ambiente locale elettrici ad accumulo (indicare una sola opzione)**	
Potenza termica nominale	P_{nom}	1,20	kW	controllo manuale del carico termico, con termostato integrato	[no]
Potenza termica minima (indicativa)	P_{min}	1,20	kW	controllo manuale del carico termico con riscontro della temperatura ambiente e/o esterna	[no]
Massima potenza termica continua	$P_{max,c}$	1,20	kW	controllo elettronico del carico termico con riscontro della temperatura ambiente e/o esterna	[no]
Consumo ausiliario di energia elettrica				potenza termica assistita da ventilatore	[no]
Alla potenza termica nominale	el_{max}	n.A.	kW	**Tipo di potenza termica/controllo della temperatura ambiente (indicare una sola opzione)**	
Alla potenza termica minima	el_{min}	n.A.	kW	potenza termica a fase unica senza controllo della temperatura ambiente	[no]
In modo stand-by	el_{SB}	n.A.	kW	due o più fasi manuali senza controllo della temperatura ambiente	[no]
				con controllo della temperatura ambiente tramite termostato meccanico	[no]
Efficienza energetica stagionale del riscaldamento d'ambiente	**ηs**	38%		con controllo elettronico della temperatura ambiente	[no]
				con controllo elettronico della temperatura ambiente e temporizzatore giornaliero	[no]
				con controllo elettronico della temperatura ambiente e temporizzatore settimanale	[sì]
				Altre opzioni di controllo (è possibile selezionare più opzioni)	
				controllo della temperatura ambiente con rilevamento di presenza	[no]
				controllo della temperatura ambiente con rilevamento di finestre aperte	[sì]
				con opzione di controllo a distanza	[no]
				con controllo di avviamento adattabile	[no]
				con limitazione del tempo di funzionamento	[no]
				con termometro a globo nero	[no]
Contatti	PVG Holding BV, Kanaalstraat 12c, 5347KM Oss, Paesi Bassi				

IT

Informazioni obbligatorie per gli apparecchi per il riscaldamento d'ambiente locale elettrici

Identificativo del modello: EPH1800LCD

Dato	Simbolo	Valore	Unità	Dato	Unità
Potenza termica				**Tipo di potenza termica, solo per gli apparecchi per il riscaldamento d'ambiente locale elettrici ad accumulo (indicare una sola opzione)**	
Potenza termica nominale	P_{nom}	1,80	kW	controllo manuale del carico termico, con termostato integrato	[no]
Potenza termica minima (indicativa)	P_{min}	1,80	kW	controllo manuale del carico termico con riscontro della temperatura ambiente e/o esterna	[no]
Massima potenza termica continua	$P_{max,c}$	1,80	kW	controllo elettronico del carico termico con riscontro della temperatura ambiente e/o esterna	[no]
Consumo ausiliario di energia elettrica				potenza termica assistita da ventilatore	[no]
Alla potenza termica nominale	el_{max}	n.A.	kW	**Tipo di potenza termica/controllo della temperatura ambiente (indicare una sola opzione)**	
Alla potenza termica minima	el_{min}	n.A.	kW	potenza termica a fase unica senza controllo della temperatura ambiente	[no]
In modo stand-by	el_{SB}	n.A.	kW	due o più fasi manuali senza controllo della temperatura ambiente	[no]
				con controllo della temperatura ambiente tramite termostato meccanico	[no]
Efficienza energetica stagionale del riscaldamento d'ambiente	**ηs**	38%		con controllo elettronico della temperatura ambiente	[no]
				con controllo elettronico della temperatura ambiente e temporizzatore giornaliero	[no]
				con controllo elettronico della temperatura ambiente e temporizzatore settimanale	[sì]
				Altre opzioni di controllo (è possibile selezionare più opzioni)	
				controllo della temperatura ambiente con rilevamento di presenza	[no]
				controllo della temperatura ambiente con rilevamento di finestre aperte	[sì]
				con opzione di controllo a distanza	[no]
				con controllo di avviamento adattabile	[no]
				con limitazione del tempo di funzionamento	[no]
				con termometro a globo nero	[no]
Contatti	PVG Holding BV, Kanaalstraat 12c, 5347KM Oss, Paesi Bassi				

NO

Tabell med informasjonskrav for elektriske lokale romvarmere

Modellidentifikator (er):EPH650LCD

Artikkel	Symbol	Verdi	Enhet	Artikkel	Enhet
Varmeutgang				Type varmeinngang, kun for elektriske lokale lagringsromvarmere (velg en)	
Nominell varmeutgang	P_{nom}	0,65	kW	Manuell varmeladekontroll med integrert termostat	[nei]
Minimum varmeutgang (indikert)	P_{min}	0,65	kW	Manuell varmeladekontroll med tilbakemelding på rommet og / eller utetemperaturen	[nei]
Maksimal kontinuerlig varmeutgang	$P_{max,c}$	0,65	kW	Elektronisk varmeladingekontroll med tilbakemelding på rommet og / eller utetemperaturen	[nei]
Ekstra strømforbruk				Vifteassistert varmeutgang	[nei]
Ved nominell varmeutgang	el_{max}	N/A	kW	Type varmeutgang / romtemperatur kontroll (velg en)	
Ved minimum varmeutgang	el_{min}	N/A	kW	Enkelt-trinns varmeutgang, ingen romtemperatur-kontroll	[nei]
I standby-modus	el_{SB}	N/A	W	To eller flere manuelle trinn, ingen romtemperatur-kontroll	[nei]
				Med mekanisk termostat romtemperatur-kontroll	[nei]
Sesongavhengig energieffektivitet ved romoppvarming	**ηs**	38%		Med elektronisk romtemperatur-kontroll	[nei]
				Elektronisk romtemperaturkontroll pluss dagtimer	[nei]
				Elektronisk romtemperaturkontroll pluss uketimer	[ja]
				Andre kontrollalternativer (flere valg mulig)	
				Romtemperatur-kontroll, med nærværsensor	[nei]
				Romtemperatur-kontroll, med sensor for åpent vindu	[ja]
				Med fjernkontroll alternativ	[nei]
				Med adaptiv startkontroll	[nei]
				Med arbeidstidsbegrensning	[nei]
				Med sensor for svart lyspære	[nei]
Kontaktinformasjon:	PVG Holding BV, Kanaalstraat 12c, 5347KM Oss, Nederland				

NO

Tabell med informasjonskrav for elektriske lokale romvarmere

Modellidentifikator (er):EPH750LCD

Artikkel	Symbol	Verdi	Enhet	Artikkel	Enhet
Varmeutgang				Type varmeinngang, kun for elektriske lokale lagringsromvarmere (velg en)	
Nominell varmeutgang	P_{nom}	0,75	kW	Manuell varmeladekontroll med integrert termostat	[nei]
Minimum varmeutgang (indikert)	P_{min}	0,75	kW	Manuell varmeladekontroll med tilbakemelding på rommet og / eller utetemperaturen	[nei]
Maksimal kontinuerlig varmeutgang	$P_{max,c}$	0,75	kW	Elektronisk varmeladingekontroll med tilbakemelding på rommet og / eller utetemperaturen	[nei]
Ekstra strømforbruk				Vifteassistert varmeutgang	[nei]
Ved nominell varmeutgang	el_{max}	N/A	kW	Type varmeutgang / romtemperatur kontroll (velg en)	
Ved minimum varmeutgang	el_{min}	N/A	kW	Enkelt-trinns varmeutgang, ingen romtemperatur-kontroll	[nei]
I standby-modus	el_{SB}	N/A	W	To eller flere manuelle trinn, ingen romtemperatur-kontroll	[nei]
				Med mekanisk termostat romtemperatur-kontroll	[nei]
Sesongavhengig energieffektivitet ved romoppvarming	**ηs**	38%		Med elektronisk romtemperatur-kontroll	[nei]
				Elektronisk romtemperaturkontroll pluss dagtimer	[nei]
				Elektronisk romtemperaturkontroll pluss uketimer	[ja]
				Andre kontrollalternativer (flere valg mulig)	
				Romtemperatur-kontroll, med nærværsensor	[nei]
				Romtemperatur-kontroll, med sensor for åpent vindu	[ja]
				Med fjernkontroll alternativ	[nei]
				Med adaptiv startkontroll	[nei]
				Med arbeidstidsbegrensning	[nei]
				Med sensor for svart lyspære	[nei]
Kontaktinformasjon:	PVG Holding BV, Kanaalstraat 12c, 5347KM Oss, Nederland				

NO

Tabell med informasjonskrav for elektriske lokale romvarmere					
Modellidentifikator (er):EPH1200LCD					
Artikkel	Symbol	Verdi	Enhet	Artikkel	Enhet
Varmeutgang				Type varmeinngang, kun for elektriske lokale lagringsromvarmere (velg en)	
Nominell varmeutgang	P_{nom}	1,20	kW	Manuell varmeladekontroll med integrert termostat	[nei]
Minimum varmeutgang (indikert)	P_{min}	1,20	kW	Manuell varmeladekontroll med tilbakemelding på rommet og / eller utetemperaturen	[nei]
Maksimal kontinuerlig varmeutgang	$P_{max,c}$	1,20	kW	Elektronisk varmeladingekontroll med tilbakemelding på rommet og / eller utetemperaturen	[nei]
Ekstra strømforbruk				Vifteassistert varmeutgang	[nei]
Ved nominell varmeutgang	el_{max}	N/A	kW	Type varmeutgang / romtemperatur kontroll (velg en)	
Ved minimum varmeutgang	el_{min}	N/A	kW	Enkelt-trinns varmeutgang, ingen romtemperatur-kontroll	[nei]
I standby-modus	el_{SB}	N/A	W	To eller flere manuelle trinn, ingen romtemperatur-kontroll	[nei]
				Med mekanisk termostat romtemperatur-kontroll	[nei]
Sesongavhengig energieffektivitet ved romoppvarming	η_s	38%		Med elektronisk romtemperatur-kontroll	[nei]
				Elektronisk romtemperaturkontroll pluss dagtimer	[nei]
				Elektronisk romtemperaturkontroll pluss uketimer	[ja]
				Andre kontrollalternativer (flere valg mulig)	
				Romtemperatur-kontroll, med nærværsensor	[nei]
				Romtemperatur-kontroll, med sensor for åpent vindu	[ja]
				Med fjernkontroll alternativ	[nei]
				Med adaptiv startkontroll	[nei]
				Med arbeidstidsbegrensning	[nei]
				Med sensor for svart lyspære	[nei]
Kontaktinformasjon:	PVG Holding BV, Kanaalstraat 12c, 5347KM Oss, Nederland				

NO

Tabell med informasjonskrav for elektriske lokale romvarmere					
Modellidentifikator (er):EPH1800LCD					
Artikkel	Symbol	Verdi	Enhet	Artikkel	Enhet
Varmeutgang				Type varmeinngang, kun for elektriske lokale lagringsromvarmere (velg en)	
Nominell varmeutgang	P_{nom}	1,80	kW	Manuell varmeladekontroll med integrert termostat	[nei]
Minimum varmeutgang (indikert)	P_{min}	1,80	kW	Manuell varmeladekontroll med tilbakemelding på rommet og / eller utetemperaturen	[nei]
Maksimal kontinuerlig varmeutgang	$P_{max,c}$	1,80	kW	Elektronisk varmeladingekontroll med tilbakemelding på rommet og / eller utetemperaturen	[nei]
Ekstra strømforbruk				Vifteassistert varmeutgang	[nei]
Ved nominell varmeutgang	el_{max}	N/A	kW	Type varmeutgang / romtemperatur kontroll (velg en)	
Ved minimum varmeutgang	el_{min}	N/A	kW	Enkelt-trinns varmeutgang, ingen romtemperatur-kontroll	[nei]
I standby-modus	el_{SB}	N/A	W	To eller flere manuelle trinn, ingen romtemperatur-kontroll	[nei]
				Med mekanisk termostat romtemperatur-kontroll	[nei]
Sesongavhengig energieffektivitet ved romoppvarming	η_s	38%		Med elektronisk romtemperatur-kontroll	[nei]
				Elektronisk romtemperaturkontroll pluss dagtimer	[nei]
				Elektronisk romtemperaturkontroll pluss uketimer	[ja]
				Andre kontrollalternativer (flere valg mulig)	
				Romtemperatur-kontroll, med nærværsensor	[nei]
				Romtemperatur-kontroll, med sensor for åpent vindu	[ja]
				Med fjernkontroll alternativ	[nei]
				Med adaptiv startkontroll	[nei]
				Med arbeidstidsbegrensning	[nei]
				Med sensor for svart lyspære	[nei]
Kontaktinformasjon:	PVG Holding BV, Kanaalstraat 12c, 5347KM Oss, Nederland				

NL

Informatie-eisen voor elektrische toestellen voor lokale ruimteverwarming						
Typeaanduiding(en): EPH650LCD						
Item	**Symbool**	**Waarde**	**Eenheid**		**Item**	**Eenheid**
Warmteafgifte					**Type warmte-input, uitsluitend voor elektrische warmteopslagtoestellen (selecteer één)**	
Nominale warmteafgifte	P_{nom}	0,65	kW		Handmatige sturing van de warmteopslag, met geïntegreerde thermostaat	[neen]
Minimale warmteafgifte (indicatief)	P_{min}	0,65	kW		Handmatige sturing van de warmteopslag, met kamer- en/of buitentemperatuurfeedback	[neen]
Maximale continue warmteafgifte	$P_{max,c}$	0,65	kW		Elektronische sturing van de warmteopslag, met kamer- en/of buitentemperatuurfeedback	[neen]
Aanvullend elektriciteitsverbruik					Door een ventilator bijgestane warmteafgifte	[neen]
Bij nominale warmteafgifte	el_{max}	n.v.t.	kW		**Type warmteafgifte/sturing kamertemperatuur (selecteer één)**	
Bij minimale warmteafgifte	el_{min}	n.v.t.	kW		Eentrapswarmteafgifte, geen sturing van de kamertemperatuur	[neen]
In stand-bymodus	el_{SB}	n.v.t.	kW		Twee of meer handmatig in te stellen trappen, geen sturing van de kamertemperatuur	[neen]
					Met mechanische sturing van de kamertemperatuur door thermostaat	[neen]
Seizoensgebonden energie-efficiëntie voor ruimteverwarming	η_s	38%			Met elektronische sturing van de kamertemperatuur	[neen]
					Elektronische sturing van de kamertemperatuur plus dag-tijdschakelaa	[neen]
					Elektronische sturing van de kamertemperatuur plus week-tijdschakelaar	[ja]
					Andere sturingsopties (meerdere selecties mogelijk)	
					Sturing van de kamertemperatuur, met aanwezigheidsdetectie	[neen]
					Sturing van de kamertemperatuur, met openraamdetectie	[ja]
					Met de optie van afstandsbediening	[neen]
					Met adaptieve sturing van de start	[neen]
					Met beperking van de werkingstijd	[neen]
					Met black-bulbsensor	[neen]
Contactgegevens	PVG Holding BV, Kanaalstraat 12c, 5347KM Oss, Nederland					

NL

Informatie-eisen voor elektrische toestellen voor lokale ruimteverwarming						
Typeaanduiding(en): EPH750LCD						
Item	**Symbool**	**Waarde**	**Eenheid**		**Item**	**Eenheid**
Warmteafgifte					**Type warmte-input, uitsluitend voor elektrische warmteopslagtoestellen (selecteer één)**	
Nominale warmteafgifte	P_{nom}	0,75	kW		Handmatige sturing van de warmteopslag, met geïntegreerde thermostaat	[neen]
Minimale warmteafgifte (indicatief)	P_{min}	0,75	kW		Handmatige sturing van de warmteopslag, met kamer- en/of buitentemperatuurfeedback	[neen]
Maximale continue warmteafgifte	$P_{max,c}$	0,75	kW		Elektronische sturing van de warmteopslag, met kamer- en/of buitentemperatuurfeedback	[neen]
Aanvullend elektriciteitsverbruik					Door een ventilator bijgestane warmteafgifte	[neen]
Bij nominale warmteafgifte	el_{max}	n.v.t.	kW		**Type warmteafgifte/sturing kamertemperatuur (selecteer één)**	
Bij minimale warmteafgifte	el_{min}	n.v.t.	kW		Eentrapswarmteafgifte, geen sturing van de kamertemperatuur	[neen]
In stand-bymodus	el_{SB}	n.v.t.	kW		Twee of meer handmatig in te stellen trappen, geen sturing van de kamertemperatuur	[neen]
					Met mechanische sturing van de kamertemperatuur door thermostaat	[neen]
Seizoensgebonden energie-efficiëntie voor ruimteverwarming	η_s	38%			Met elektronische sturing van de kamertemperatuur	[neen]
					Elektronische sturing van de kamertemperatuur plus dag-tijdschakelaa	[neen]
					Elektronische sturing van de kamertemperatuur plus week-tijdschakelaar	[ja]
					Andere sturingsopties (meerdere selecties mogelijk)	
					Sturing van de kamertemperatuur, met aanwezigheidsdetectie	[neen]
					Sturing van de kamertemperatuur, met openraamdetectie	[ja]
					Met de optie van afstandsbediening	[neen]
					Met adaptieve sturing van de start	[neen]
					Met beperking van de werkingstijd	[neen]
					Met black-bulbsensor	[neen]
Contactgegevens	PVG Holding BV, Kanaalstraat 12c, 5347KM Oss, Nederland					

NL

Informatie-eisen voor elektrische toestellen voor lokale ruimteverwarming						
Typeaanduiding(en): EPH1200LCD						
Item	**Symbool**	**Waarde**	**Eenheid**		**Item**	**Eenheid**
Warmteafgifte					**Type warmte-input, uitsluitend voor elektrische warmteopslagtoestellen (selecteer één)**	
Nominale warmteafgifte	P_{nom}	1,20	kW		Handmatige sturing van de warmteopslag, met geïntegreerde thermostaat	[neen]
Minimale warmteafgifte (indicatief)	P_{min}	1,20	kW		Handmatige sturing van de warmteopslag, met kamer- en/of buitentemperatuurfeedback	[neen]
Maximale continue warmteafgifte	$P_{max,c}$	1,20	kW		Elektronische sturing van de warmteopslag, met kamer- en/of buitentemperatuurfeedback	[neen]
Aanvullend elektriciteitsverbruik					Door een ventilator bijgestane warmteafgifte	[neen]
Bij nominale warmteafgifte	el_{max}	n.v.t.	kW		**Type warmteafgifte/sturing kamertemperatuur (selecteer één)**	
Bij minimale warmteafgifte	el_{min}	n.v.t.	kW		Eentrapswarmteafgifte, geen sturing van de kamertemperatuur	[neen]
In stand-bymodus	el_{SB}	n.v.t.	kW		Twee of meer handmatig in te stellen trappen, geen sturing van de kamertemperatuur	[neen]
					Met mechanische sturing van de kamertemperatuur door thermostaat	[neen]
Seizoensgebonden energie-efficiëntie voor ruimteverwarming	η_s	38%			Met elektronische sturing van de kamertemperatuur	[neen]
					Elektronische sturing van de kamertemperatuur plus dag-tijdschakelaa	[neen]
					Elektronische sturing van de kamertemperatuur plus week-tijdschakelaar	[ja]
					Andere sturingsopties (meerdere selecties mogelijk)	
					Sturing van de kamertemperatuur, met aanwezigheidsdetectie	[neen]
					Sturing van de kamertemperatuur, met openraamdetectie	[ja]
					Met de optie van afstandsbediening	[neen]
					Met adaptieve sturing van de start	[neen]
					Met beperking van de werkingstijd	[neen]
					Met black-bulbsensor	[neen]
Contactgegevens	PVG Holding BV, Kanaalstraat 12c, 5347KM Oss, Nederland					

NL

Informatie-eisen voor elektrische toestellen voor lokale ruimteverwarming						
Typeaanduiding(en): EPH1800LCD						
Item	**Symbool**	**Waarde**	**Eenheid**		**Item**	**Eenheid**
Warmteafgifte					**Type warmte-input, uitsluitend voor elektrische warmteopslagtoestellen (selecteer één)**	
Nominale warmteafgifte	P_{nom}	1,80	kW		Handmatige sturing van de warmteopslag, met geïntegreerde thermostaat	[neen]
Minimale warmteafgifte (indicatief)	P_{min}	1,80	kW		Handmatige sturing van de warmteopslag, met kamer- en/of buitentemperatuurfeedback	[neen]
Maximale continue warmteafgifte	$P_{max,c}$	1,80	kW		Elektronische sturing van de warmteopslag, met kamer- en/of buitentemperatuurfeedback	[neen]
Aanvullend elektriciteitsverbruik					Door een ventilator bijgestane warmteafgifte	[neen]
Bij nominale warmteafgifte	el_{max}	n.v.t.	kW		**Type warmteafgifte/sturing kamertemperatuur (selecteer één)**	
Bij minimale warmteafgifte	el_{min}	n.v.t.	kW		Eentrapswarmteafgifte, geen sturing van de kamertemperatuur	[neen]
In stand-bymodus	el_{SB}	n.v.t.	kW		Twee of meer handmatig in te stellen trappen, geen sturing van de kamertemperatuur	[neen]
					Met mechanische sturing van de kamertemperatuur door thermostaat	[neen]
Seizoensgebonden energie-efficiëntie voor ruimteverwarming	η_s	38%			Met elektronische sturing van de kamertemperatuur	[neen]
					Elektronische sturing van de kamertemperatuur plus dag-tijdschakelaa	[neen]
					Elektronische sturing van de kamertemperatuur plus week-tijdschakelaar	[ja]
					Andere sturingsopties (meerdere selecties mogelijk)	
					Sturing van de kamertemperatuur, met aanwezigheidsdetectie	[neen]
					Sturing van de kamertemperatuur, met openraamdetectie	[ja]
					Met de optie van afstandsbediening	[neen]
					Met adaptieve sturing van de start	[neen]
					Met beperking van de werkingstijd	[neen]
					Met black-bulbsensor	[neen]
Contactgegevens	PVG Holding BV, Kanaalstraat 12c, 5347KM Oss, Nederland					

PL

Wymogi w zakresie informacji dotyczące elektrycznych miejscowych ogrzewaczy pomieszczeń						
Identyfikator(-y) modelu: EPH650LCD						
Parametr	**Oznaczenie**	**Wartość**	**Jednostka**		**Parametr**	**Jednostka**
Moc cieplna					**Sposób doprowadzania ciepła wyłącznie w przypadku elektrycznych akumulacyjnych miejscowych ogrzewaczy pomieszczeń (należy wybrać jedną opcję)**	
Nominalna moc cieplna	P_{nom}	0,65	kW		ręczny regulator doprowadzania ciepła z wbudowanym termostatem	[nie]
Minimalna moc cieplna (orientacyjna)	P_{min}	0,65	kW		ręczny regulator doprowadzania ciepła z pomiarem temperatury w pomieszczeniu lub na zewnątrz	[nie]
Maksymalna stała moc cieplna	$P_{max,c}$	0,65	kW		elektroniczny regulator doprowadzania ciepła zpomiarem temperatury w pomieszczeniu lub na zewnątrz	[nie]
Zużycie energii elektrycznej na potrzeby własne					moc cieplna regulowana wentylatorem	[nie]
Przy nominalnej mocy cieplnej	el_{max}	nd.	kW		**Rodzaj mocy cieplnej/regulacja temperatury w pomieszczeniu (należy wybrać jedną opcję)**	
Przy minimalnej mocy cieplnej	el_{min}	nd.	kW		jednostopniowa moc cieplna bez regulacji temperatury w pomieszczeniu	[nie]
W trybie czuwania	el_{SB}	nd.	kW		co najmniej dwa ręczne stopnie bez regulacji temperatury w pomieszczeniu	[nie]
					mechaniczna regulacja temperatury w pomieszczeniu za pomocą termostatu	[nie]
Sezonowa efektywność energetyczna ogrzewania pomieszczeń	η_s	38%			elektroniczna regulacja temperatury w pomieszczeniu	[nie]
					elektroniczna regulacja temperatury w pomieszczeniu ze sterownikiem dobowym	[nie]
					elektroniczna regulacja temperatury w pomieszczeniu ze sterownikiem tygodniowym	[tak]
					Inne opcje regulacji (można wybrać kilka)	
					regulacja temperatury w pomieszczeniu z wykrywaniem obecności	[nie]
					regulacja temperatury w pomieszczeniu z wykrywaniem otwartego okna	[tak]
					z regulacją na odległość	[nie]
					z adaptacyjną regulacją startu	[nie]
					z ograniczeniem czasu pracy	[nie]
					z czujnikiem ciepła promieniowania	[nie]
Dane teleadresowe	PVG Holding BV, Kanaalstraat 12c, 5347KM Oss, Holandia					

PL

Wymogi w zakresie informacji dotyczące elektrycznych miejscowych ogrzewaczy pomieszczeń						
Identyfikator(-y) modelu: EPH750LCD						
Parametr	**Oznaczenie**	**Wartość**	**Jednostka**		**Parametr**	**Jednostka**
Moc cieplna					**Sposób doprowadzania ciepła wyłącznie w przypadku elektrycznych akumulacyjnych miejscowych ogrzewaczy pomieszczeń (należy wybrać jedną opcję)**	
Nominalna moc cieplna	P_{nom}	0,75	kW		ręczny regulator doprowadzania ciepła z wbudowanym termostatem	[nie]
Minimalna moc cieplna (orientacyjna)	P_{min}	0,75	kW		ręczny regulator doprowadzania ciepła z pomiarem temperatury w pomieszczeniu lub na zewnątrz	[nie]
Maksymalna stała moc cieplna	$P_{max,c}$	0,75	kW		elektroniczny regulator doprowadzania ciepła zpomiarem temperatury w pomieszczeniu lub na zewnątrz	[nie]
Zużycie energii elektrycznej na potrzeby własne					moc cieplna regulowana wentylatorem	[nie]
Przy nominalnej mocy cieplnej	el_{max}	nd.	kW		**Rodzaj mocy cieplnej/regulacja temperatury w pomieszczeniu (należy wybrać jedną opcję)**	
Przy minimalnej mocy cieplnej	el_{min}	nd.	kW		jednostopniowa moc cieplna bez regulacji temperatury w pomieszczeniu	[nie]
W trybie czuwania	el_{SB}	nd.	kW		co najmniej dwa ręczne stopnie bez regulacji temperatury w pomieszczeniu	[nie]
					mechaniczna regulacja temperatury w pomieszczeniu za pomocą termostatu	[nie]
Sezonowa efektywność energetyczna ogrzewania pomieszczeń	η_s	38%			elektroniczna regulacja temperatury w pomieszczeniu	[nie]
					elektroniczna regulacja temperatury w pomieszczeniu ze sterownikiem dobowym	[nie]
					elektroniczna regulacja temperatury w pomieszczeniu ze sterownikiem tygodniowym	[tak]
					Inne opcje regulacji (można wybrać kilka)	
					regulacja temperatury w pomieszczeniu z wykrywaniem obecności	[nie]
					regulacja temperatury w pomieszczeniu z wykrywaniem otwartego okna	[tak]
					z regulacją na odległość	[nie]
					z adaptacyjną regulacją startu	[nie]
					z ograniczeniem czasu pracy	[nie]
					z czujnikiem ciepła promieniowania	[nie]
Dane teleadresowe	PVG Holding BV, Kanaalstraat 12c, 5347KM Oss, Holandia					

PL

Wymogi w zakresie informacji dotyczące elektrycznych miejscowych ogrzewaczy pomieszczeń						
Identyfikator(-y) modelu: EPH1200LCD						
Parametr	**Oznaczenie**	**Wartość**	**Jednostka**		**Parametr**	**Jednostka**
Moc cieplna					**Sposób doprowadzania ciepła wyłącznie w przypadku elektrycznych akumulacyjnych miejscowych ogrzewaczy pomieszczeń (należy wybrać jedną opcję)**	
Nominalna moc cieplna	P_{nom}	1,20	kW		ręczny regulator doprowadzania ciepła z wbudowanym termostatem	[nie]
Minimalna moc cieplna (orientacyjna)	P_{min}	1,20	kW		ręczny regulator doprowadzania ciepła z pomiarem temperatury w pomieszczeniu lub na zewnątrz	[nie]
Maksymalna stała moc cieplna	$P_{max,c}$	1,20	kW		elektroniczny regulator doprowadzania ciepła zpomiarem temperatury w pomieszczeniu lub na zewnątrz	[nie]
Zużycie energii elektrycznej na potrzeby własne					moc cieplna regulowana wentylatorem	[nie]
Przy nominalnej mocy cieplnej	el_{max}	nd.	kW		**Rodzaj mocy cieplnej/regulacja temperatury w pomieszczeniu (należy wybrać jedną opcję)**	
Przy minimalnej mocy cieplnej	el_{min}	nd.	kW		jednostopniowa moc cieplna bez regulacji temperatury w pomieszczeniu	[nie]
W trybie czuwania	el_{SB}	nd.	kW		co najmniej dwa ręczne stopnie bez regulacji temperatury w pomieszczeniu	[nie]
					mechaniczna regulacja temperatury w pomieszczeniu za pomocą termostatu	[nie]
Sezonowa efektywność energetyczna ogrzewania pomieszczeń	η_s	38%			elektroniczna regulacja temperatury w pomieszczeniu	[nie]
					elektroniczna regulacja temperatury w pomieszczeniu ze sterownikiem dobowym	[nie]
					elektroniczna regulacja temperatury w pomieszczeniu ze sterownikiem tygodniowym	[tak]
					Inne opcje regulacji (można wybrać kilka)	
					regulacja temperatury w pomieszczeniu z wykrywaniem obecności	[nie]
					regulacja temperatury w pomieszczeniu z wykrywaniem otwartego okna	[tak]
					z regulacją na odległość	[nie]
					z adaptacyjną regulacją startu	[nie]
					z ograniczeniem czasu pracy	[nie]
					z czujnikiem ciepła promieniowania	[nie]
Dane teleadresowe	PVG Holding BV, Kanaalstraat 12c, 5347KM Oss, Holandia					

PL

Wymogi w zakresie informacji dotyczące elektrycznych miejscowych ogrzewaczy pomieszczeń						
Identyfikator(-y) modelu: EPH1800LCD						
Parametr	**Oznaczenie**	**Wartość**	**Jednostka**		**Parametr**	**Jednostka**
Moc cieplna					**Sposób doprowadzania ciepła wyłącznie w przypadku elektrycznych akumulacyjnych miejscowych ogrzewaczy pomieszczeń (należy wybrać jedną opcję)**	
Nominalna moc cieplna	P_{nom}	1,80	kW		ręczny regulator doprowadzania ciepła z wbudowanym termostatem	[nie]
Minimalna moc cieplna (orientacyjna)	P_{min}	1,80	kW		ręczny regulator doprowadzania ciepła z pomiarem temperatury w pomieszczeniu lub na zewnątrz	[nie]
Maksymalna stała moc cieplna	$P_{max,c}$	1,80	kW		elektroniczny regulator doprowadzania ciepła zpomiarem temperatury w pomieszczeniu lub na zewnątrz	[nie]
Zużycie energii elektrycznej na potrzeby własne					moc cieplna regulowana wentylatorem	[nie]
Przy nominalnej mocy cieplnej	el_{max}	nd.	kW		**Rodzaj mocy cieplnej/regulacja temperatury w pomieszczeniu (należy wybrać jedną opcję)**	
Przy minimalnej mocy cieplnej	el_{min}	nd.	kW		jednostopniowa moc cieplna bez regulacji temperatury w pomieszczeniu	[nie]
W trybie czuwania	el_{SB}	nd.	kW		co najmniej dwa ręczne stopnie bez regulacji temperatury w pomieszczeniu	[nie]
					mechaniczna regulacja temperatury w pomieszczeniu za pomocą termostatu	[nie]
Sezonowa efektywność energetyczna ogrzewania pomieszczeń	η_s	38%			elektroniczna regulacja temperatury w pomieszczeniu	[nie]
					elektroniczna regulacja temperatury w pomieszczeniu ze sterownikiem dobowym	[nie]
					elektroniczna regulacja temperatury w pomieszczeniu ze sterownikiem tygodniowym	[tak]
					Inne opcje regulacji (można wybrać kilka)	
					regulacja temperatury w pomieszczeniu z wykrywaniem obecności	[nie]
					regulacja temperatury w pomieszczeniu z wykrywaniem otwartego okna	[tak]
					z regulacją na odległość	[nie]
					z adaptacyjną regulacją startu	[nie]
					z ograniczeniem czasu pracy	[nie]
					z czujnikiem ciepła promieniowania	[nie]
Dane teleadresowe	PVG Holding BV, Kanaalstraat 12c, 5347KM Oss, Holandia					

PT

Requisitos de informação para aquecedores de ambiente local elétricos						
Identificador(es) de modelo: EPH650LCD						
Elemento	**Símbolo**	**Valor**	**Unidade**		**Elemento**	**Unidade**
Potência calorífica					**Tipo de potência calorífica, apenas para os aquecedores de ambiente local elétricos de acumulação (selecionar uma opção)**	
Potência calorífica nominal	P_{nom}	0,65	kW		Comando manual da carga térmica, com termóstato integrado	[não]
Potência calorífica mínima (indicativa)	P_{min}	0,65	kW		Comando manual da carga térmica, com retroação da temperatura interior e/ou exterior	[não]
Potência calorífica contínua máxima	$P_{max,c}$	0,65	kW		Comando eletrónico da carga térmica, com retroação da temperatura interior e/ou exterior	[não]
Consumo de eletricidade auxiliar					Potência calorífica com ventilador	[não]
À potência calorífica nominal	el_{max}	N.A.	kW		**Tipo de potência calorífica/comando da temperatura interior (selecionar uma opção)**	
À potência calorífica mínima	el_{min}	N.A.	kW		Potência calorífica numa fase única, sem comando da temperatura interior	[não]
Em estado de vigília	el_{SB}	N.A.	kW		Em duas ou mais fases manuais, sem comando da temperatura interior	[não]
					Com comando da temperatura interior por termóstato mecânico	[não]
Eficiência energética do aquecimento ambiente sazonal	η_s	38%			Com comando eletrónico da temperatura interior	[não]
					Com comando eletrónico da temperatura interior e temporizador diário	[não]
					Com comando eletrónico da temperatura interior e temporizador semanal	[sim]
					Outras opções de comando (seleção múltipla possível)	
					Comando da temperatura interior, com deteção de presença	[não]
					Comando da temperatura interior, com deteção de janelas abertas	[sim]
					Com opção de comando à distância	[não]
					Com comando de arranque adaptativo	[não]
					Com limitação do tempo de funcionamento	[não]
					Com sensor de corpo negro	[não]
Contact details	PVG Holding BV, Kanaalstraat 12c, 5347KM Oss, Países Baixos					

PT

Requisitos de informação para aquecedores de ambiente local elétricos						
Identificador(es) de modelo: EPH750LCD						
Elemento	**Símbolo**	**Valor**	**Unidade**		**Elemento**	**Unidade**
Potência calorífica					**Tipo de potência calorífica, apenas para os aquecedores de ambiente local elétricos de acumulação (selecionar uma opção)**	
Potência calorífica nominal	P_{nom}	0,75	kW		Comando manual da carga térmica, com termóstato integrado	[não]
Potência calorífica mínima (indicativa)	P_{min}	0,75	kW		Comando manual da carga térmica, com retroação da temperatura interior e/ou exterior	[não]
Potência calorífica contínua máxima	$P_{max,c}$	0,75	kW		Comando eletrónico da carga térmica, com retroação da temperatura interior e/ou exterior	[não]
Consumo de eletricidade auxiliar					Potência calorífica com ventilador	[não]
À potência calorífica nominal	el_{max}	N.A.	kW		**Tipo de potência calorífica/comando da temperatura interior (selecionar uma opção)**	
À potência calorífica mínima	el_{min}	N.A.	kW		Potência calorífica numa fase única, sem comando da temperatura interior	[não]
Em estado de vigília	el_{SB}	N.A.	kW		Em duas ou mais fases manuais, sem comando da temperatura interior	[não]
					Com comando da temperatura interior por termóstato mecânico	[não]
Eficiência energética do aquecimento ambiente sazonal	η_s	38%			Com comando eletrónico da temperatura interior	[não]
					Com comando eletrónico da temperatura interior e temporizador diário	[não]
					Com comando eletrónico da temperatura interior e temporizador semanal	[sim]
					Outras opções de comando (seleção múltipla possível)	
					Comando da temperatura interior, com deteção de presença	[não]
					Comando da temperatura interior, com deteção de janelas abertas	[sim]
					Com opção de comando à distância	[não]
					Com comando de arranque adaptativo	[não]
					Com limitação do tempo de funcionamento	[não]
					Com sensor de corpo negro	[não]
Contact details	PVG Holding BV, Kanaalstraat 12c, 5347KM Oss, Países Baixos					

PT

Requisitos de informação para aquecedores de ambiente local elétricos						
Identificador(es) de modelo: EPH1200LCD						
Elemento	**Símbolo**	**Valor**	**Unidade**		**Elemento**	**Unidade**
Potência calorífica					**Tipo de potência calorífica, apenas para os aquecedores de ambiente local elétricos de acumulação (selecionar uma opção)**	
Potência calorífica nominal	P_{nom}	1,20	kW		Comando manual da carga térmica, com termóstato integrado	[não]
Potência calorífica mínima (indicativa)	P_{min}	1,20	kW		Comando manual da carga térmica, com retroação da temperatura interior e/ou exterior	[não]
Potência calorífica contínua máxima	$P_{max,c}$	1,20	kW		Comando eletrónico da carga térmica, com retroação da temperatura interior e/ou exterior	[não]
Consumo de eletricidade auxiliar					Potência calorífica com ventilador	[não]
À potência calorífica nominal	el_{max}	N.A.	kW		**Tipo de potência calorífica/comando da temperatura interior (selecionar uma opção)**	
À potência calorífica mínima	el_{min}	N.A.	kW		Potência calorífica numa fase única, sem comando da temperatura interior	[não]
Em estado de vigília	el_{SB}	N.A.	kW		Em duas ou mais fases manuais, sem comando da temperatura interior	[não]
					Com comando da temperatura interior por termóstato mecânico	[não]
Eficiência energética do aquecimento ambiente sazonal	η_s	38%			Com comando eletrónico da temperatura interior	[não]
					Com comando eletrónico da temperatura interior e temporizador diário	[não]
					Com comando eletrónico da temperatura interior e temporizador semanal	[sim]
					Outras opções de comando (seleção múltipla possível)	
					Comando da temperatura interior, com deteção de presença	[não]
					Comando da temperatura interior, com deteção de janelas abertas	[sim]
					Com opção de comando à distância	[não]
					Com comando de arranque adaptativo	[não]
					Com limitação do tempo de funcionamento	[não]
					Com sensor de corpo negro	[não]
Contact details	PVG Holding BV, Kanaalstraat 12c, 5347KM Oss, Países Baixos					

PT

Requisitos de informação para aquecedores de ambiente local elétricos						
Identificador(es) de modelo: EPH1800LCD						
Elemento	**Símbolo**	**Valor**	**Unidade**		**Elemento**	**Unidade**
Potência calorífica					**Tipo de potência calorífica, apenas para os aquecedores de ambiente local elétricos de acumulação (selecionar uma opção)**	
Potência calorífica nominal	P_{nom}	1,80	kW		Comando manual da carga térmica, com termóstato integrado	[não]
Potência calorífica mínima (indicativa)	P_{min}	1,80	kW		Comando manual da carga térmica, com retroação da temperatura interior e/ou exterior	[não]
Potência calorífica contínua máxima	$P_{max,c}$	1,80	kW		Comando eletrónico da carga térmica, com retroação da temperatura interior e/ou exterior	[não]
Consumo de eletricidade auxiliar					Potência calorífica com ventilador	[não]
À potência calorífica nominal	el_{max}	N.A.	kW		**Tipo de potência calorífica/comando da temperatura interior (selecionar uma opção)**	
À potência calorífica mínima	el_{min}	N.A.	kW		Potência calorífica numa fase única, sem comando da temperatura interior	[não]
Em estado de vigília	el_{SB}	N.A.	kW		Em duas ou mais fases manuais, sem comando da temperatura interior	[não]
					Com comando da temperatura interior por termóstato mecânico	[não]
Eficiência energética do aquecimento ambiente sazonal	η_s	38%			Com comando eletrónico da temperatura interior	[não]
					Com comando eletrónico da temperatura interior e temporizador diário	[não]
					Com comando eletrónico da temperatura interior e temporizador semanal	[sim]
					Outras opções de comando (seleção múltipla possível)	
					Comando da temperatura interior, com deteção de presença	[não]
					Comando da temperatura interior, com deteção de janelas abertas	[sim]
					Com opção de comando à distância	[não]
					Com comando de arranque adaptativo	[não]
					Com limitação do tempo de funcionamento	[não]
					Com sensor de corpo negro	[não]
Contact details	PVG Holding BV, Kanaalstraat 12c, 5347KM Oss, Países Baixos					

SV

Informationskrav för elektriska rumsvämare						
Modellbeteckning(ar): EPH650LCD						
Post	**Beteckn-ing**	**Värde**	**Enhet**		**Post**	**Enhet**
Värmeeffekt					**Typ av tillförd värme, endast för elektriska värmelagrande rumsvärmare (välj en)**	
Nominell avgiven värmeeffekt	P_{nom}	0,65	kW		manuell reglering av värmetillförseln med inbyggd termostat	[nej]
Lägsta värmeeffekt (indikativt)	P_{min}	0,65	kW		manuell reglering av värmetillförseln med återkoppling av inomhus- och/eller utomhustemperaturen	[nej]
Maximal kontinuerlig värmeeffekt	$P_{max,c}$	0,65	kW		elektronisk reglering av värmetillförseln med återkoppling av inomhus- och/eller utomhustemperaturen	[nej]
Tillsatselförbrukning					värmeavgivning med hjälp av fläkt	[nej]
Vid nominell avgiven värmeeffekt	el_{max}	ej tillämpligt	kW		**Typ av reglering av värmeeffekt/rumstemperatur (välj en)**	
Vid lägsta värmeeffekt	el_{min}	ej tillämpligt	kW		enstegs värmeeffekt utan rumstemperaturreglering	[nej]
I standbyläge	el_{SB}	ej tillämpligt	kW		två eller flera manuella steg utan rumstemperaturreglering	[nej]
					med mekanisk termostat för rumstemperaturreglering	[nej]
säsongsmedelverkningsgrad för rumsuppvärmning	η_s	38%			med elektronisk rumstemperaturreglering	[nej]
					med elektronisk rumstemperaturreglering plus dygnstimer	[nej]
					med elektronisk rumstemperaturreglering plus veckotimer	[ja]
					Andra regleringsmetoder (flera alternativ kan markeras)	
					rumstemperaturreglering med närvarodetektering	[nej]
					rumstemperaturreglering med detektering av öppna fönster	[ja]
					med möjlighet till fjärrstyrning	[nej]
					med anpassningsbar startreglering	[nej]
					käyntiajan rajoituksen kanssa	[nej]
					med driftstidsbegränsning	[nej]
Kontaktuppgifter	PVG Holding BV, Kanaalstraat 12c, 5347KM Oss, Nederländerna					

SV

Informationskrav för elektriska rumsvärmare

Modellbeteckning(ar): EPH750LCD

Post	Beteckning	Värde	Enhet	Post	Enhet
Värmeeffekt				**Typ av tillförd värme, endast för elektriska värmelagrande rumsvärmare (välj en)**	
Nominell avgiven värmeeffekt	P_{nom}	0,75	kW	manuell reglering av värmetillförseln med inbyggd termostat	[nej]
Lägsta värmeeffekt (indikativt)	P_{min}	0,75	kW	manuell reglering av värmetillförseln med återkoppling av inomhus- och/eller utomhustemperaturen	[nej]
Maximal kontinuerlig värmeeffekt	$P_{max,c}$	0,75	kW	elektronisk reglering av värmetillförseln med återkoppling av inomhus- och/eller utomhustemperaturen	[nej]
Tillsatselförbrukning				värmeavgivning med hjälp av fläkt	[nej]
Vid nominell avgiven värmeeffekt	el_{max}	ej tillämpligt	kW	**Typ av reglering av värmeeffekt/rumstemperatur (välj en)**	
Vid lägsta värmeeffekt	el_{min}	ej tillämpligt	kW	enstegs värmeeffekt utan rumstemperaturreglering	[nej]
I standbyläge	el_{sb}	ej tillämpligt	kW	två eller flera manuella steg utan rumstemperaturreglering	[nej]
				med mekanisk termostat för rumstemperaturreglering	[nej]
säsongsmedelverkningsgrad för rumsuppvärmning	**ηs**	38%		med elektronisk rumstemperaturreglering	[nej]
				med elektronisk rumstemperaturreglering plus dygnstimer	[nej]
				med elektronisk rumstemperaturreglering plus veckotimer	[ja]
				Andra regleringsmetoder (flera alternativ kan markeras)	
				rumstemperaturreglering med närvarodetektering	[nej]
				rumstemperaturreglering med detektering av öppna fönster	[ja]
				med möjlighet till fjärrstyrning	[nej]
				med anpassningsbar startreglering	[nej]
				käyntiajan rajoituksen kanssa	[nej]
				med driftstidsbegränsning	[nej]
Kontaktuppgifter	PVG Holding BV, Kanaalstraat 12c, 5347KM Oss, Nederländerna				

SV

Informationskrav för elektriska rumsvärmare

Modellbeteckning(ar): EPH1200LCD

Post	Beteckning	Värde	Enhet	Post	Enhet
Värmeeffekt				**Typ av tillförd värme, endast för elektriska värmelagrande rumsvärmare (välj en)**	
Nominell avgiven värmeeffekt	P_{nom}	1,20	kW	manuell reglering av värmetillförseln med inbyggd termostat	[nej]
Lägsta värmeeffekt (indikativt)	P_{min}	1,20	kW	manuell reglering av värmetillförseln med återkoppling av inomhus- och/eller utomhustemperaturen	[nej]
Maximal kontinuerlig värmeeffekt	$P_{max,c}$	1,20	kW	elektronisk reglering av värmetillförseln med återkoppling av inomhus- och/eller utomhustemperaturen	[nej]
Tillsatselförbrukning				värmeavgivning med hjälp av fläkt	[nej]
Vid nominell avgiven värmeeffekt	el_{max}	ej tillämpligt	kW	**Typ av reglering av värmeeffekt/rumstemperatur (välj en)**	
Vid lägsta värmeeffekt	el_{min}	ej tillämpligt	kW	enstegs värmeeffekt utan rumstemperaturreglering	[nej]
I standbyläge	el_{sb}	ej tillämpligt	kW	två eller flera manuella steg utan rumstemperaturreglering	[nej]
				med mekanisk termostat för rumstemperaturreglering	[nej]
säsongsmedelverkningsgrad för rumsuppvärmning	**ηs**	38%		med elektronisk rumstemperaturreglering	[nej]
				med elektronisk rumstemperaturreglering plus dygnstimer	[nej]
				med elektronisk rumstemperaturreglering plus veckotimer	[ja]
				Andra regleringsmetoder (flera alternativ kan markeras)	
				rumstemperaturreglering med närvarodetektering	[nej]
				rumstemperaturreglering med detektering av öppna fönster	[ja]
				med möjlighet till fjärrstyrning	[nej]
				med anpassningsbar startreglering	[nej]
				käyntiajan rajoituksen kanssa	[nej]
				med driftstidsbegränsning	[nej]
Kontaktuppgifter	PVG Holding BV, Kanaalstraat 12c, 5347KM Oss, Nederländerna				

SV

Informationskrav för elektriska rumsvärmare

Modellbeteckning(ar): EPH1800LCD

Post	Beteckning	Värde	Enhet	Post	Enhet
Värmeeffekt				**Typ av tillförd värme, endast för elektriska värmelagrande rumsvärmare (välj en)**	
Nominell avgiven värmeeffekt	P_{nom}	1,80	kW	manuell reglering av värmetillförseln med inbyggd termostat	[nej]
Lägsta värmeeffekt (indikativt)	P_{min}	1,80	kW	manuell reglering av värmetillförseln med återkoppling av inomhus- och/eller utomhustemperaturen	[nej]
Maximal kontinuerlig värmeeffekt	$P_{max,c}$	1,80	kW	elektronisk reglering av värmetillförseln med återkoppling av inomhus- och/eller utomhustemperaturen	[nej]
Tillsatselförbrukning				värmeavgivning med hjälp av fläkt	[nej]
Vid nominell avgiven värmeeffekt	el_{max}	ej tillämpligt	kW	**Typ av reglering av värmeeffekt/rumstemperatur (välj en)**	
Vid lägsta värmeeffekt	el_{min}	ej tillämpligt	kW	enstegs värmeeffekt utan rumstemperaturreglering	[nej]
I standbyläge	el_{sb}	ej tillämpligt	kW	två eller flera manuella steg utan rumstemperaturreglering	[nej]
				med mekanisk termostat för rumstemperaturreglering	[nej]
säsongsmedelverkningsgrad för rumsuppvärmning	**ηs**	38%		med elektronisk rumstemperaturreglering	[nej]
				med elektronisk rumstemperaturreglering plus dygnstimer	[nej]
				med elektronisk rumstemperaturreglering plus veckotimer	[ja]
				Andra regleringsmetoder (flera alternativ kan markeras)	
				rumstemperaturreglering med närvarodetektering	[nej]
				rumstemperaturreglering med detektering av öppna fönster	[ja]
				med möjlighet till fjärrstyrning	[nej]
				med anpassningsbar startreglering	[nej]
				käyntiajan rajoituksen kanssa	[nej]
				med driftstidsbegränsning	[nej]
Kontaktuppgifter	PVG Holding BV, Kanaalstraat 12c, 5347KM Oss, Nederländerna				

SI

Zahteve glede informacij za lokalne električne grelnike prostorov

Identifikacijska oznaka modela(-ov): EPH650LCD

Postavka	Simbol	Vrednost	Enota	Postavka	Enota
Izhodna toplotna moč				**Način dovajanja toplotne moči, samo za lokalne električne akumulacijske grelnike (izberite eno možnost)**	
Nazivna izhodna toplotna moč	P_{nom}	0,65	kW	Ročno uravnavanje dovajanja toplote z vgrajenim termostatom	[ne]
Minimalna izhodna toplotna moč (okvirno)	P_{min}	0,65	kW	Ročno uravnavanje dovajanja toplote s povratno informacijo o temperaturi v prostoru in/ali na prostem	[ne]
Največja trajna izhodna toplotna moč	$P_{max,c}$	0,65	kW	Elektronsko uravnavanje dovajanja toplote s povratno informacijo o temperaturi v prostoru in/ali na prostem	[ne]
Dodatna potreba po električni moči				Uravnavanje izhodne toplotne moči s pomočjo ventilatorja	[ne]
Pri nazivni izhodni toplotni moči	el_{max}	NP	kW	**Način uravnavanja izhodne toplotne moči/temperature v prostoru (izberite eno možnost)**	
Pri minimalni izhodni toplotni moči	el_{min}	NP	kW	Z enostopenjskim uravnavanjem izhodne toplotne moči, brez uravnavanja temperature v prostoru	[ne]
V stanju pripravljenosti	el_{sb}	NP	kW	Z dvema ali več ročnimi stopnjami, brez uravnavanja temperature v prostoru	[ne]
				Z uravnavanjem temperature v prostoru z mehanskim termostatom	[ne]
Sezonska energijska učinkovitost pri ogrevanju prostorov	**ηs**	38%		Z elektronskim uravnavanjem temperature v prostoru	[ne]
				Z elektronskim uravnavanjem temperature v prostoru z dnevnim časovnikom	[ne]
				Z elektronskim uravnavanjem temperature v prostoru s tedenskim časovnikom	[da]
				Druge možnosti uravnavanja (izberete lahko več možnosti)	
				Z uravnavanjem temperature v prostoru z zaznavanjem prisotnosti	[ne]
				Z uravnavanjem temperature v prostoru z zaznavanjem odprtega okna	[da]
				Z možnostjo uravnavanja na daljavo	[ne]
				S prilagodljivim uravnavanjem začetka delovanja	[ne]
				Z omejitvijo časa delovanja	[ne]
				Z globus senzorjem	[ne]
Kontaktni podatki	PVG Holding BV, Kanaalstraat 12c, 5347KM Oss, Nizozemska				

SI

Zahteve glede informacij za lokalne električne grelnike prostorov

Identifikacijska oznaka modela(-ov): EPH750LCD

Postavka	Simbol	Vrednost	Enota	Postavka	Enota
Izhodna toplotna moč				**Način dovajanja toplotne moči, samo za lokalne električne akumulacijske grelnike (izberite eno možnost)**	
Nazivna izhodna toplotna moč	P_{nom}	0,75	kW	Ročno uravnavanje dovajanja toplote z vgrajenim termostatom	[ne]
Minimalna izhodna toplotna moč (okvirno)	P_{min}	0,75	kW	Ročno uravnavanje dovajanja toplote s povratno informacijo o temperaturi v prostoru in/ali na prostem	[ne]
Največja trajna izhodna toplotna moč	$P_{max,c}$	0,75	kW	Elektronsko uravnavanje dovajanja toplote s povratno informacijo o temperaturi v prostoru in/ali na prostem	[ne]
Dodatna potreba po električni moči				Uravnavanje izhodne toplotne moči s pomočjo ventilatorja	[ne]
Pri nazivni izhodni toplotni moči	el_{max}	NP	kW	**Način uravnavanja izhodne toplotne moči/temperature v prostoru (izberite eno možnost)**	
Pri minimalni izhodni toplotni moči	el_{min}	NP	kW	Z enostopenjskim uravnavanjem izhodne toplotne moči, brez uravnavanja temperature v prostoru	[ne]
V stanju pripravljenosti	el_{sb}	NP	kW	Z dvema ali več ročnimi stopnjami, brez uravnavanja temperature v prostoru	[ne]
				Z uravnavanjem temperature v prostoru z mehanskim termostatom	[ne]
Sezonska energijska učinkovitost pri ogrevanju prostorov	**ηs**	38%		Z elektronskim uravnavanjem temperature v prostoru	[ne]
				Z elektronskim uravnavanjem temperature v prostoru z dnevnim časovnikom	[ne]
				Z elektronskim uravnavanjem temperature v prostoru s tedenskim časovnikom	[da]
				Druge možnosti uravnavanja (izberete lahko več možnosti)	
				Z uravnavanjem temperature v prostoru z zaznavanjem prisotnosti	[ne]
				Z uravnavanjem temperature v prostoru z zaznavanjem odprtega okna	[da]
				Z možnostjo uravnavanja na daljavo	[ne]
				S prilagodljivim uravnavanjem začetka delovanja	[ne]
				Z omejitvijo časa delovanja	[ne]
				Z globus senzorjem	[ne]
Kontaktni podatki	PVG Holding BV, Kanaalstraat 12c, 5347KM Oss, Nizozemska				

SI

Zahteve glede informacij za lokalne električne grelnike prostorov

Identifikacijska oznaka modela(-ov): EPH1200LCD

Postavka	Simbol	Vrednost	Enota	Postavka	Enota
Izhodna toplotna moč				**Način dovajanja toplotne moči, samo za lokalne električne akumulacijske grelnike (izberite eno možnost)**	
Nazivna izhodna toplotna moč	P_{nom}	1,20	kW	Ročno uravnavanje dovajanja toplote z vgrajenim termostatom	[ne]
Minimalna izhodna toplotna moč (okvirno)	P_{min}	1,20	kW	Ročno uravnavanje dovajanja toplote s povratno informacijo o temperaturi v prostoru in/ali na prostem	[ne]
Največja trajna izhodna toplotna moč	$P_{max,c}$	1,20	kW	Elektronsko uravnavanje dovajanja toplote s povratno informacijo o temperaturi v prostoru in/ali na prostem	[ne]
Dodatna potreba po električni moči				Uravnavanje izhodne toplotne moči s pomočjo ventilatorja	[ne]
Pri nazivni izhodni toplotni moči	el_{max}	NP	kW	**Način uravnavanja izhodne toplotne moči/temperature v prostoru (izberite eno možnost)**	
Pri minimalni izhodni toplotni moči	el_{min}	NP	kW	Z enostopenjskim uravnavanjem izhodne toplotne moči, brez uravnavanja temperature v prostoru	[ne]
V stanju pripravljenosti	el_{sb}	NP	kW	Z dvema ali več ročnimi stopnjami, brez uravnavanja temperature v prostoru	[ne]
				Z uravnavanjem temperature v prostoru z mehanskim termostatom	[ne]
Sezonska energijska učinkovitost pri ogrevanju prostorov	**ηs**	38%		Z elektronskim uravnavanjem temperature v prostoru	[ne]
				Z elektronskim uravnavanjem temperature v prostoru z dnevnim časovnikom	[ne]
				Z elektronskim uravnavanjem temperature v prostoru s tedenskim časovnikom	[da]
				Druge možnosti uravnavanja (izberete lahko več možnosti)	
				Z uravnavanjem temperature v prostoru z zaznavanjem prisotnosti	[ne]
				Z uravnavanjem temperature v prostoru z zaznavanjem odprtega okna	[da]
				Z možnostjo uravnavanja na daljavo	[ne]
				S prilagodljivim uravnavanjem začetka delovanja	[ne]
				Z omejitvijo časa delovanja	[ne]
				Z globus senzorjem	[ne]
Kontaktni podatki	PVG Holding BV, Kanaalstraat 12c, 5347KM Oss, Nizozemska				

SI

Zahteve glede informacij za lokalne električne grelnike prostorov

Identifikacijska oznaka modela(-ov): EPH1800LCD

Postavka	Simbol	Vrednost	Enota	Postavka	Enota
Izhodna toplotna moč				**Način dovajanja toplotne moči, samo za lokalne električne akumulacijske grelnike (izberite eno možnost)**	
Nazivna izhodna toplotna moč	P_{nom}	1,80	kW	Ročno uravnavanje dovajanja toplote z vgrajenim termostatom	[ne]
Minimalna izhodna toplotna moč (okvirno)	P_{min}	1,80	kW	Ročno uravnavanje dovajanja toplote s povratno informacijo o temperaturi v prostoru in/ali na prostem	[ne]
Največja trajna izhodna toplotna moč	$P_{max,c}$	1,80	kW	Elektronsko uravnavanje dovajanja toplote s povratno informacijo o temperaturi v prostoru in/ali na prostem	[ne]
Dodatna potreba po električni moči				Uravnavanje izhodne toplotne moči s pomočjo ventilatorja	[ne]
Pri nazivni izhodni toplotni moči	el_{max}	NP	kW	**Način uravnavanja izhodne toplotne moči/temperature v prostoru (izberite eno možnost)**	
Pri minimalni izhodni toplotni moči	el_{min}	NP	kW	Z enostopenjskim uravnavanjem izhodne toplotne moči, brez uravnavanja temperature v prostoru	[ne]
V stanju pripravljenosti	el_{sb}	NP	kW	Z dvema ali več ročnimi stopnjami, brez uravnavanja temperature v prostoru	[ne]
				Z uravnavanjem temperature v prostoru z mehanskim termostatom	[ne]
Sezonska energijska učinkovitost pri ogrevanju prostorov	**ηs**	38%		Z elektronskim uravnavanjem temperature v prostoru	[ne]
				Z elektronskim uravnavanjem temperature v prostoru z dnevnim časovnikom	[ne]
				Z elektronskim uravnavanjem temperature v prostoru s tedenskim časovnikom	[da]
				Druge možnosti uravnavanja (izberete lahko več možnosti)	
				Z uravnavanjem temperature v prostoru z zaznavanjem prisotnosti	[ne]
				Z uravnavanjem temperature v prostoru z zaznavanjem odprtega okna	[da]
				Z možnostjo uravnavanja na daljavo	[ne]
				S prilagodljivim uravnavanjem začetka delovanja	[ne]
				Z omejitvijo časa delovanja	[ne]
				Z globus senzorjem	[ne]
Kontaktni podatki	PVG Holding BV, Kanaalstraat 12c, 5347KM Oss, Nizozemska				